Instrukcja podłączenia i obsługi

Napęd bramy garażowej GTZ-TG

tousek®

AUTOMATYCZNE NAPĘDY DO BRAM

GRUPA TOUSEK AUSTRIA

STAATLICH AUSGEZEICHNETES UNTERNEHMEN

Spis treści

Przedmowa, objaśnienia symboli 3

Ogólne wskazówki bezpieczeństwa 4

1. Dane ogólne, właściwości, zastosowanie, dane techniczne 5

2. Zawartość opakowania 6

3. Montaż, konserwacja, demontaż, usuwanie odpadów 8–12

4. Uruchomienie 12

5. Funkcje rozszerzone 21

6. Meldunki 31

7. Moduł dodatkowy STA-TG 36

8. Szkic wymiarowy 41

Deklaracja włączenia, deklaracja zgodności UE 43

Powyższa instrukcja jest naszą własnością i nie może być udostępniana firmom konkurencyjnym. Drukowanie, kopiowanie, także fragmentów, bez uprzedniej naszej zgody jest zabronione. Za ewentualne błędy w druku, pomyłki nie ponosimy odpowiedzialności. Wraz z pojawieniem się tego wydania, wszystkie poprzednie wersje tracą ważność.

Przedmowa

- oryginalna instrukcja
- instrukcja jest nieodzowną częścią produktu
- należy koniecznie ją przeczytać i zachować
- chroniona prawem autorskim
- kopiowanie, również częściowe, tylko za zgodą firmy Tousek
- zastrzega się prawo do zmian technicznych
- wymiary podano w mm
- grafika nie odpowiada wymiarom rzeczywistym

Symbole - wyjaśnienia

Niebezpieczeństwo utraty życia !

Wskazanie na niebezpieczeństwo mogące prowadzić bezpośrednio do utraty życia lub ciężkich obrażeń.

Niebezpieczeństwo wypadku !

Wskazanie na niebezpieczeństwo mogące prowadzić do śmierci lub wypadku.

Wskazówka

Wskazanie na niebezpieczeństwo mogące prowadzić do uszkodzenia lub zniszczenia produktu.

Kontrola

Wskazanie na konieczność przeprowadzenia kontroli.

Wskazówka

Inne ważne wskazówki dla montażu i użytkowania.

Odsyłacz

Ustawienia fabryczne / także szare tło np. przy „A1“

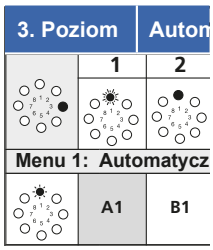

LED nie świeci	○
LED świeci	●
LED miga	powoli: ☀ rytmicznie: ☉ szybko: ✺

NIEBEZPIECZEŃSTWO !

WAŻNE WSKAZÓWKI BEZPIECZEŃSTWA:
UWAGA – DLA OCHRONY ŻYCIA I BEZPIECZEŃSTWA OSÓB NALEŻY PRZESTRZEGAĆ WSZYSTKICH WSKAZÓWEK BEZPIECZEŃSTWA. WSKAZÓWKI TE NALEŻY ZACHOWAĆ.

WAŻNE WSKAZÓWKI DLA BEZPIECZNEGO MONTAŻU:
UWAGA – BŁĘDNY MONTAŻ MOŻE PROWADZIĆ DO POWAŻNYCH WYPADKÓW.
NALEŻY STOSOWAĆ WSZYSTKIE WSKAZÓWKI MONTAŻOWE.

Ogólne wskazówki bezpieczeństwa

Niebezpieczeństwo utraty życia !

Niebezpieczeństwo utraty życia poprzez niestosowanie się do wskazówek zawartych w instrukcji!
Należy przestrzegać wskazówek bezpieczeństwa zawartych w dokumencie.

1.1 Użytkowanie zgodne z przeznaczeniem

- napęd przeznaczony jest wyłącznie do otwierania i zamykania bram garażowych
- nie wolno transportować osób oraz przedmiotów za pomocą bramy automatycznej

Dla produktu GTZ-TG obowiązuje:

- dopuszcza się stosowanie napędu tylko w suchych pomieszczeniach
- należy przestrzegać następujących wytycznych:
  - max. siła ciągu
  - max. siła posuwu
  - max. wielkość bramy
  - max. waga bramy
    ➔ „Dane techniczne“, strona 5
- powyższy produkt przeznaczony jest tylko dla bram garażowych z przeciwwagą, segmentowych i uchylnych z zabezpieczeniem przed opadaniem

1.2 Grupa docelowa

- montaż, podłączenie i uruchomienie: wykwalifikowany, przeszkolony, fachowy personel
- obsługa, kontrola i konserwacja: użytkownik napędu

Wymagania stawiane wykwalifikowanemu personelowi:

- znajomość ogólnych i szczegółowych zasad bezpieczeństwa i sposobów zapobiegania wypadkom
- znajomość obowiązujących przepisów elektrycznych
- przeszkolenie w zakresie użytkowania i konserwacji wymaganych elementów bezpieczenstwa
- odpowiedni nadzór personelu elektrotechnicznego
- umiejętność rozpoznawania niebezpieczenstwa, związanego z użytkowaniem elektryczności
- znajomość stosowania następujących norm:
  - EN 12635 („Bramy- Zabudowa i użytkowanie“),
  - EN 12453 („Bramy- Bezpieczeństwo użytkowania bram automatycznych – Wymagania“),
  - EN 12445 („Bramy - Bezpieczeństwo użytkowania bram automatycznych – Testy“).

Wymagania stawiane użytkownikowi bramy:

- znajomość i obowiązek przechowywania instrukcji
- znajomość ogólnych przepisów bezpieczeństwa i zasad zapobiegania wypadkom

1.3 Gwarancja

Powyższy napęd został wyprodukowany zgodnie z normami i wytycznymi zawartymi w Deklaracji Zgodności oraz Oświadczeniu Producenta.
Powyższy produkt opuścił miejsce produkcji w technicznie nienagannym stanie.

W następujących przypadkach producent nie ponosi odpowiedzialności za powstałe szkody. Gwarancja na produkt i wyposażenie wygasa w przypadku:

- niezastosowania się do poniższej instrukcji obsługi
- zastosowanie oraz użytkowanie niezgodne z przeznaczeniem
- **zabudowa poprzez niewykwalifikowany personel**
- **przebudowa i wprowadzenie zmian w produkcie**
- użycie częsci zamiennych nieoryginalnych lub niedopuszczonych przez producenta

Wyłączone z gwarancji są: baterie, akumulatory, bezpieczniki i żarówki

Dalsze wskazówki bezpieczeństwa zawarte są w ważnych rozdziałach instrukcji:

➔ „Montaż“
➔ „Uruchomienie“
➔ „Obsługa“
➔ „Konserwacja i serwis“
➔ „Demontaż“

Właściwości

- napęd do bram z przeciwwagą sprężynową, zarówno segmentowych, sufitowych i bocznych, jak i bram uchylnych wychylających się poza ramę
- GTZ-TG: 1000N siła ciągu i posuwu (do 50 miejsc parkingowych)
- zintegrowane oświetlenie garażu max. 25W, E14
- miękki start (softstart)
- miękki stop (softstop)
- automatyczny rewers (=rozpoznanie przeszkody)
- tryb automatyczny (automatyczne zamykanie)
- samoucząca się krzywa siły (maks.bezpieczeństwo)
- proste programowanie poprzez 3 przyciski
- przełożenie siły poprzez pasek zębaty
- zawiera szynę z materiałem montażowym i centralkę w osobnej obudowie (240 x 300 x 80mm)
- CE

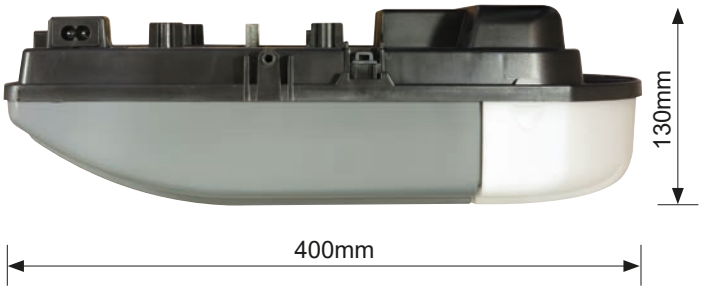

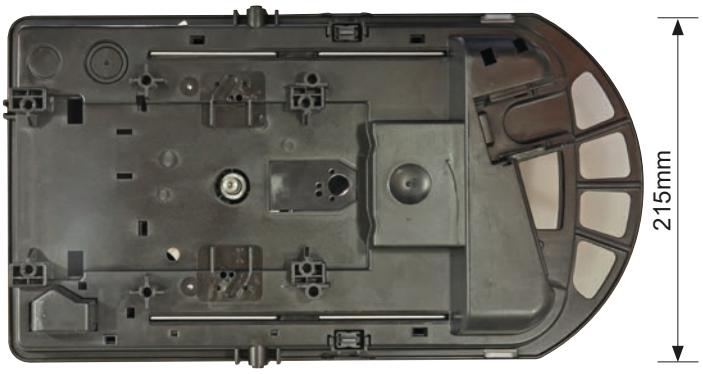

Zastosowanie

napęd garażowy GTZ-TG		
rodzaj bramy	max. szerokość bramy	max.waga bramy
brama uchylna	6m	200kg
dwuścienna segmentowa		

Głowica napędowa

napęd garażowy GTZ-TG	
wymiary (WxSxD)	130 x 215 x 400mm
waga / waga z centralką	6,70kg / 9,10kg

Dane techniczne

napęd garażowy GTZ-TG					
napięcie zasilania, możliwe wahania typowe dla danego kraju		230 / 260V, 50 / 60Hz	żarówka	max. 25W / E14	
			max. siła ciągu i posuwu	1.000N	
pobór prądu		0,7A	max. prędkość	140mm/s	
pobór mocy (bez podłączonych akcesorii)	w ruchu	260W	czas otwarcia, zależny od bramy	ca. 15s	
	stand by	3,6W	max.ilość miejsc parkingowych	50	
intensywność pracy		KB 5min.	temperatura otoczenia	-20°C do +60°C	
napięcie sterowania		24V d.c.	szyna	posuw	długość
rodzaj ochrony głowica silnika		IP 20		2,435m	3080m
kat.ochr.centralka (240 x 300 x 80mm)		IP 54		2,685m	3330m
rodzaj ochrony głowica silnika		II		3,445m	4090m

opcjonalne komponenty	blokada dodatkowa (rygiel sprężynowy) • odryglowanie awaryjne od zewn, • cięgno Bowdena GTZ (3m) • fotokomórka LS 55/3 • kabel spiralny dla listwy kontaktowej

Uwaga: napęd wolno stosować wyłącznie w zamkniętych pomieszczeniach/garażach!
W żadnym wypadku nie może być narażony na działanie deszczu lub wilgoci jak np. otwarte wiaty garażowe (carports)!

Zawartość opakowania

GTZ-TG

Napęd

1	napęd-GTZ-TG
2	płaskownik montażowy
3	zabierak bramy

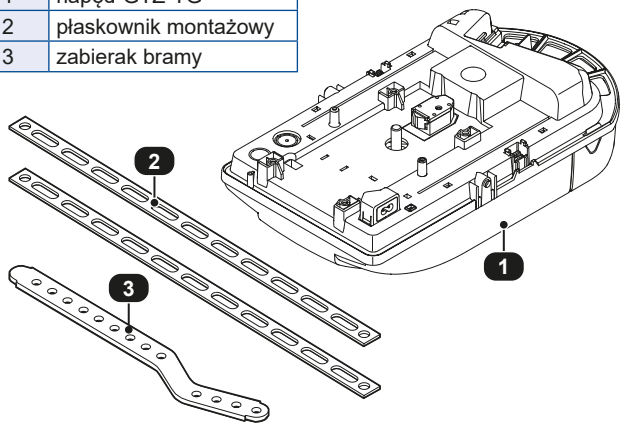

Okucie

4 (2x)	uchwyt szyny
5 (2x)	podwieszenie szyny
6	uchwyt bramowy
7 (2x)	kątownik uchwytu bram.

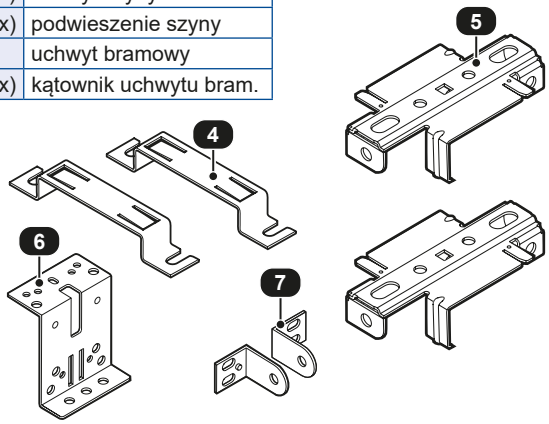

Inne

8	materiał montaż. szyna
9	tulejka wieloklina
10	śruba 4,0 x 10
11 (4x)	śruba 6 x 14
12 (2x)	śruba 6-kątna M6 x 20
13 (4x)	blachowkręt C 6,3 x 16
14	bolec A8 z zawleczką

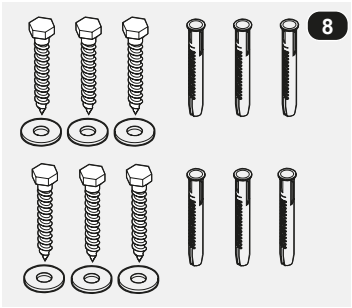

15	szyld ostrzeg. odryglowanie
16	naklejka ostrzegawcza

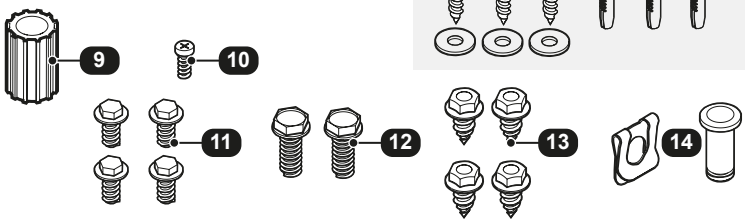

Centralka sterująca

17	centralka
18 (4x)	wkręt do drewna 4 x 35
19 (4x)	kołek
20 (4x)	wkręt do tworzywa 4 x 10
21 (2x)	kluczyk
22 (4x)	łapa obudowy centralki
23	KLIPS dla kostek elektrycznych. WAŻNE dla podłączeń!
24	wtyk zworka

SET dławiki:

25	M16 dla 4 żył. kabel płaski
26	M20 dla 6 żył. kabel płaski
27	M16 dla 4-6 mm kabel okrągł
28	M20 dla 6-9 mm kabel okrągł

29	kabel systemowy napęd - centralka (długość: 9,5m) (= A str.13)
30	kabel sieciowy napęd - centralka (długość: 9,5m) (= E str.13)

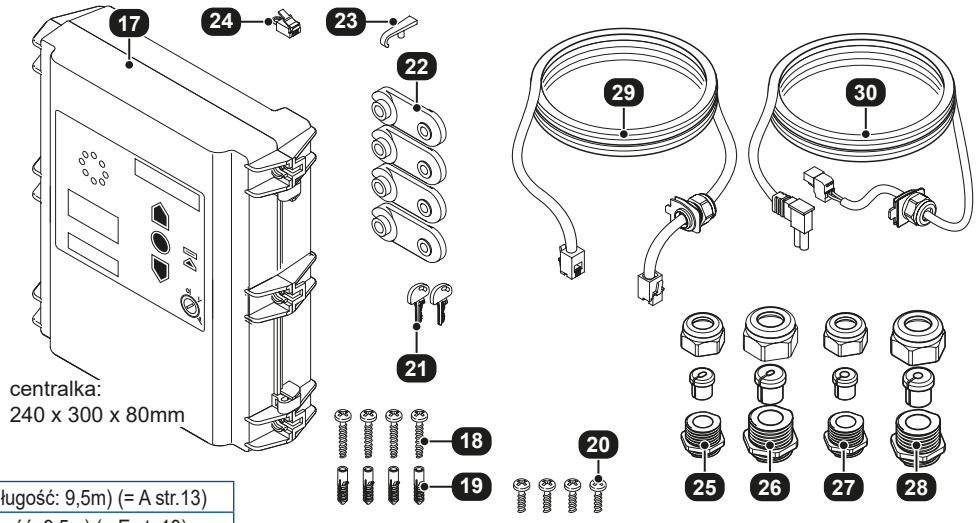

Szyny

Głowica napędowa może współpracować z różnymi długościami szyn.

31	szyna	
32	element montażowy nadproże	
33 (2x)	blachowkręt C 4,2 x 13	
34	tulejka zabezpiecz. krótka, czerwona	
35	bolec 8 x 12,5	
36	nakrętka M6 samozabezpiecz.	
37	odbojnik wózka (dla otwarcia)	

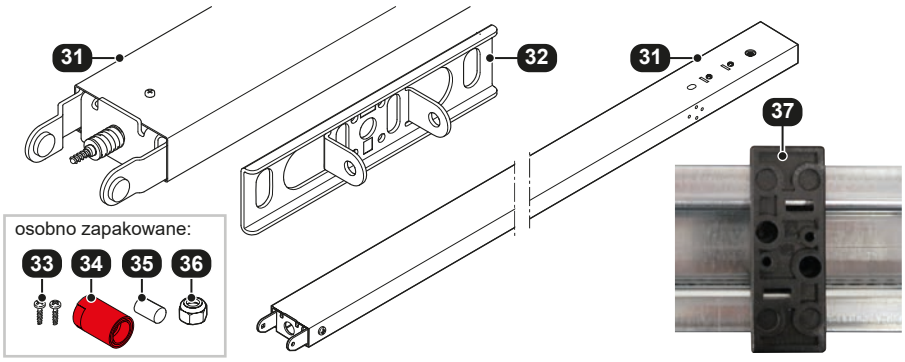

Rodzaje bram

Ze standardowym składem zestawu i odpowiednią długością szyny	
Brama uchylna (wychylająca się poza ościeżnicę) do 6m szerokości, 200kg max. waga bramy	**Brama segmentowa do 6m szerokości, 200kg max. waga bramy**
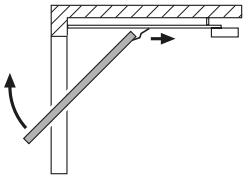	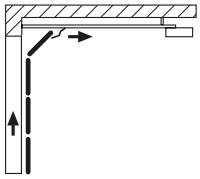

Niebezpieczeństwo!

Przed pracami instalacyjnymi należy odłączyć napęd od zasilania!

- **Należy upewnić się, że podczas prac związanych z okablowaniem zasilanie prądem jest stale wyłączone!**
- **Stosować przepisy bezpieczeństwa obowiązujące w danym miejscu!**
- **Koniecznie poprowadzić oddzielnie kable zasilające od kabli sterujących. Napięcie sterujące wynosi 24 V d.c.**

Szkody spowodowane nieprawidłowym montażem napędu!

Aby ustrzec się błędów montażowych oraz uszkodzeń napędu i bramy należy koniecznie przestrzegać następujących wskazówek montażowych:

- należy się upewnić, że mechanika bramy jest w dobrym stanie:
  - brama pozostaje w każdej pozycji nieruchomo (nie otwiera się i nie zamyka samoczynnie) = dobre wyważenie !
  - brama daje się lekko poruszać
  - brama zamyka się i otwiera prawidłowo
- należy zamontować wszystkie nadajniki impulsów i akcesoria (np.radiowy zamek szyfrowy) w zasięgu wzroku bramy i w bezpiecznej odległości od poruszajacych się jej części. Zachować minimalną wysokość montażu 1,5 m.
- używać jedynie materiałów mocujących odpowiednich do danego podłoża

3.1 Przygotowanie montażu

W celu zapewnienia poprawnego montażu należy przed rozpoczęciem prac przeprowadzić następujące kontrole !

Przed rozpoczęciem montażu należy przeprowadzić następujące czynności:

Zawartość opakowania

- należy sprawdzić, jaki wariant produktu otrzymaliście Państwo i czy zawartość opakowania jest kompletna
- należy się upewnić, czy szyna jest odpowiednia (długość posuwu !)
- należy sprawdzić kompletność wszystkich akcesoriów niezbędnych do montażu

Garaż

- należy sprawdzić, czy Państwa garaż wyposażony jest w odpowiednią instalację i posiada wyłącznik zasilania

Brama

UWAGA: Garaże bez drugiego wejścia

- należy wyposażyć bramę garażową w odryglowanie awaryjne, aby w przypadku problemów z zasilaniem móc wejść do garażu

- należy zdemontować wszystkie niepotrzebne elementy ryglujące (np. linkę od awaryjnego odryglowania)
- należy zdemontować wszystkie urządzenia, które po montażu napędu nie będą przy bramie używane

W przypadku używania mechanicznego zestawu odryglowującego:

- należy sprawdzić prawidłowe funkcjonowanie blokad bramy. **W żadnym wypadku nie należy demontować oryginalnych blokad bramy!**

Bez stosowania zestawu odryglowującego:

- orygnalne blokady bramy należy zdemontować lub ustawić na stałe w pozycji „odryglowane“.
- sprawdzić, czy brama spełnia następujące kryteria:
  - brama w ruchu ręcznym musi pracować lekko, bez oporów.
  - brama ręcznie zatrzymana w dowolnej pozycji musi w tejże pozycji pozostać (nie może poruszać się samoczynnie).

Stosując i montując akcesoria należy dostosować się do ➔ *odpowiedniej instrukcji montażu/obsługi*.

3.2 Montaż napęd i szyna

Uwaga

Smary i oleje mogą uszkodzić pasek zębaty! W tworzywie paska mogą pojawić się pęknięcia i rysy. Aby nie dopuścić do uszkodzenia paska nie smarować go w żaden sposób.

- odryglować wózek poprzez pociągnięcie za czerwony element (ponowne zaryglowanie poprzez pociągnięcie zielonej kulki)

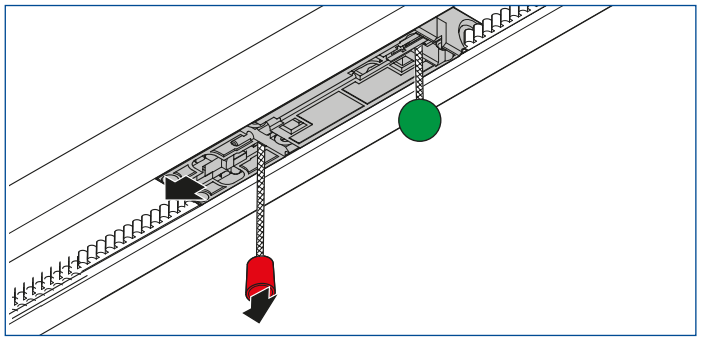

- wsunąć tulejkę **(9)** na oś napędu.
- zamontować szynę **(31)** na głowicy napędowej przy pomocy uchwytów **(4)**

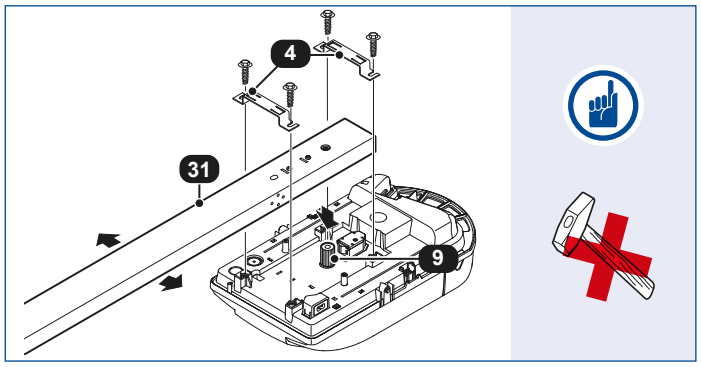

Uwaga

Szynę do głowicy napędu należy przymocować ostrożnie. Nie wolno używać siły (możliwe uszkodzenie wieloklina)!

- zamontować zabierak bramy **(3).**

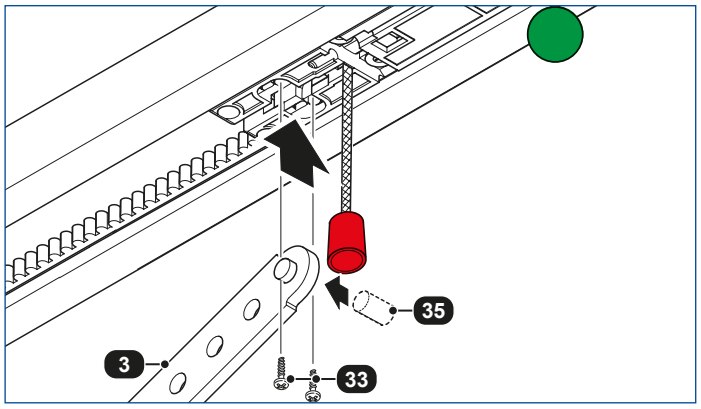

- założyć czerwoną tulejkę ochronną **(34)**.
- zamontować uchwyt **(32)** do szyny .

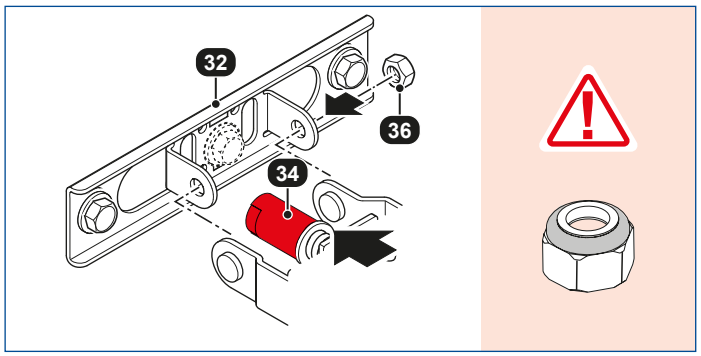

3.3 Montaż na bramie

Niebezpieczeństwo !

Zabezpieczyć napęd do momentu stałego umocowania tak, aby wykluczyć możliwość jego upadku w dół!

Uwaga

Dla bezusterkowej pracy bramy należy :

- **uchwyt szyny zamontować do nadproża dokładnie w połowie szerokości blatu bramy**.
- **górna krawędź blatu bramy <u>w ruchu</u> w najwyższym punkcie musi znajdować się 10-50 mm poniżej dolnej krawędzi szyny napędu**.

Montaż na bramie uchylnej

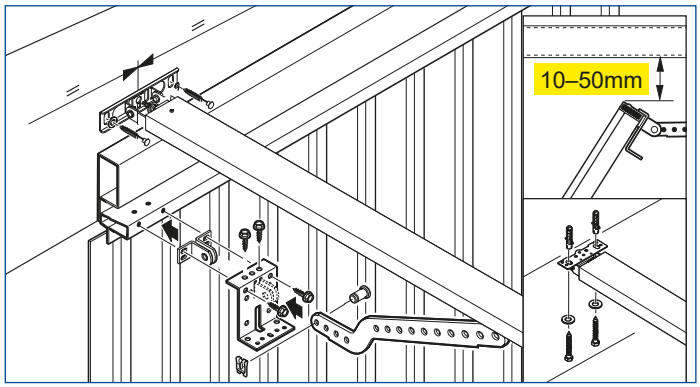

Montaż na bramie segmentowej

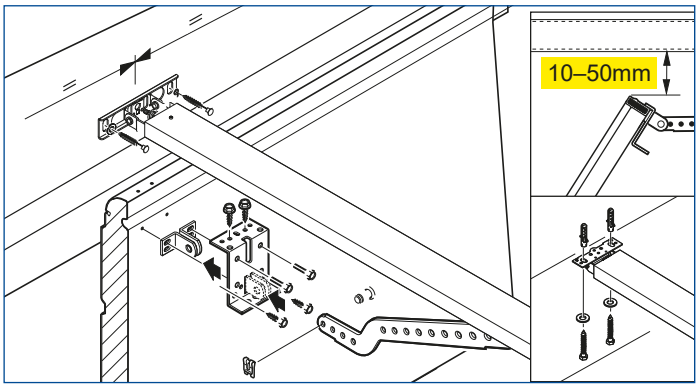

3.4 Montaż na suficie

- zaznaczyć pozycje montażowe 1 i 2.

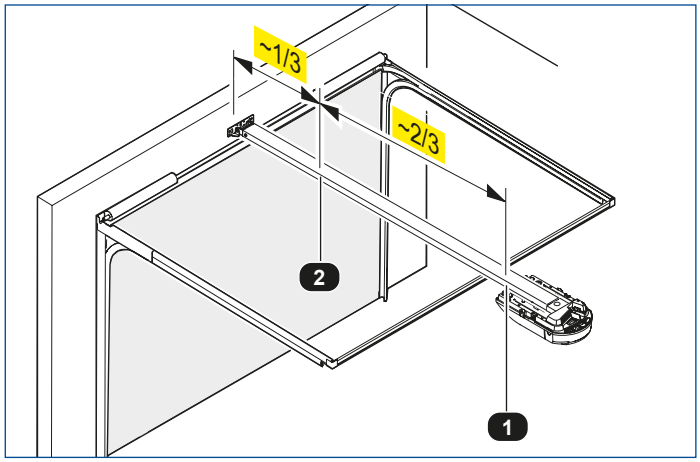

- zamontować elementy podwieszenia szyny na pozycjach montażowych 1 i 2.

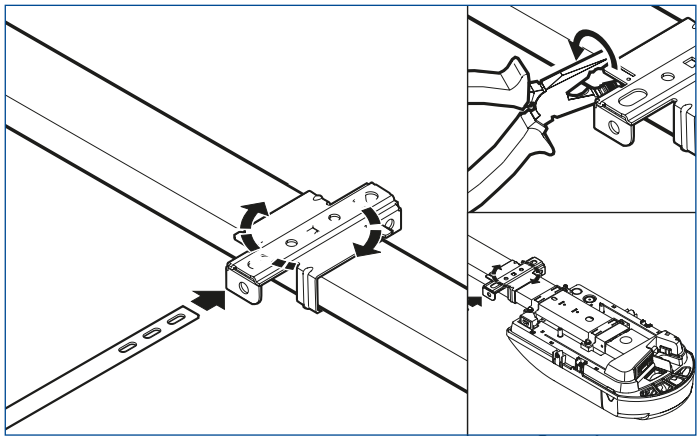

- wygiąć płaskowniki montażowe.
- zamontować płaskowniki do sufitu

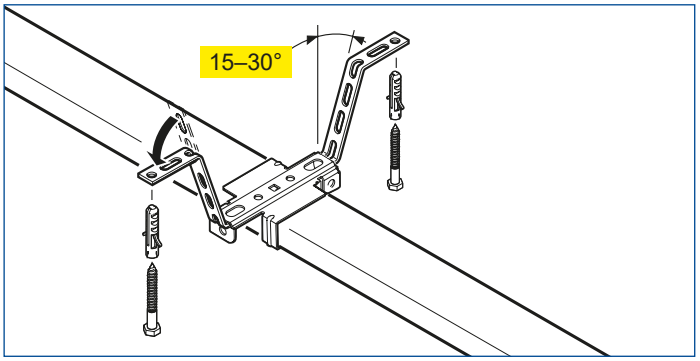

3.5 Oświetlenie

- wkręcić żarówkę LED **(A).**
- przykręcić klosz **(B)**.

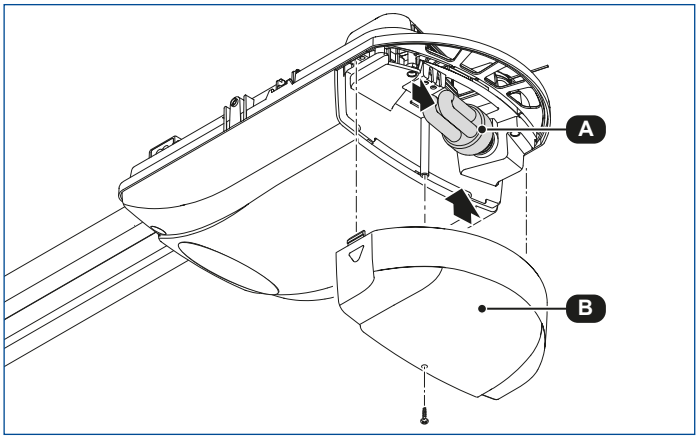

3.6 Odryglowanie awaryjne

Uwaga !

- **Podczas odryglowania może dojść do niekontrolowanego ruchu bramy**:
  - gdy sprężyny bramy są słabe lub uszkodzone **- gdy brama nie jest wyważona i jej równowaga jest zachwiana**
- **przy otwieraniu bramy ręcznie może dojść do kolizji wózka z głowicą napędową**.
- **odryglowaną bramę należy poruszać uważnie i z niewielką prędkością!**

- ograniczyć ruch bramy w kierunku otwierania za pomocą odbojnika wózka.
- zapewnić minimalną wysokość linki odryglowania od podłoża: **1,8 m.**
- umieścić “szyld ostrzegawczy odryglowanie” na lince odryglowania.

A. odryglowanie: pociągnąć czerwony element **(38a)**
B. zaryglowanie: pociągnąć zieloną kulkę **(38b)**.

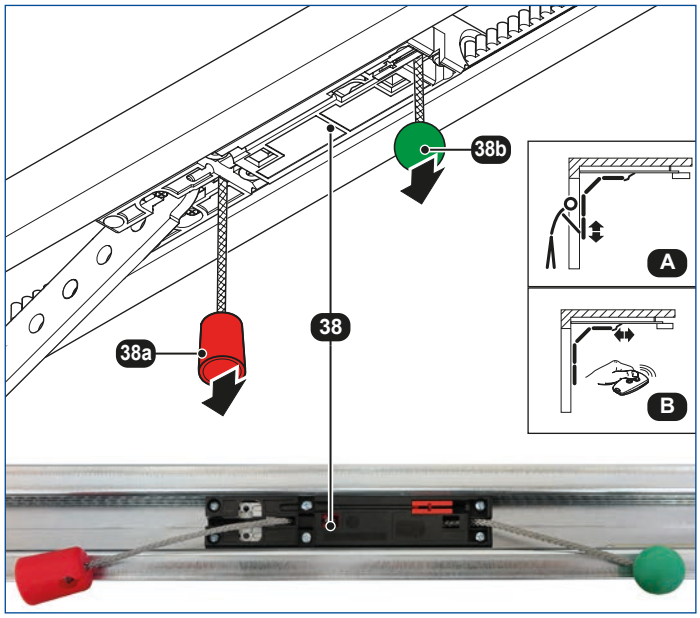

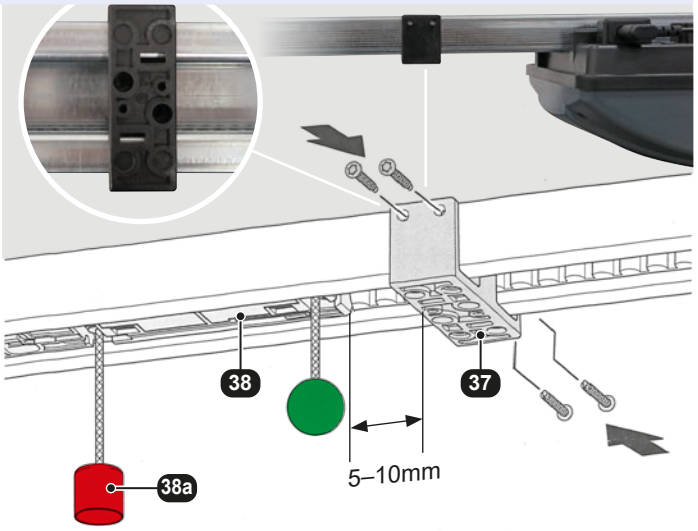

Odbojnik wózka dla pozycji brama otwarta

Po odryglowaniu napędu poprzez pociągniecie za czerwony element **(38a)** ustalić pozycję wózka jezdnego **(38)** dla całkowitego otwarcia bramy. W odległości ok. **5–10mm** od tego miejsca przymocować odbojnik wózka **(37)**

3.7 Montaż centralki sterującej

- zamontować centralkę. (uchwyty na wyposażeniu).

Wziąć pod uwagę długość kabla będącego na wyposażeniu!

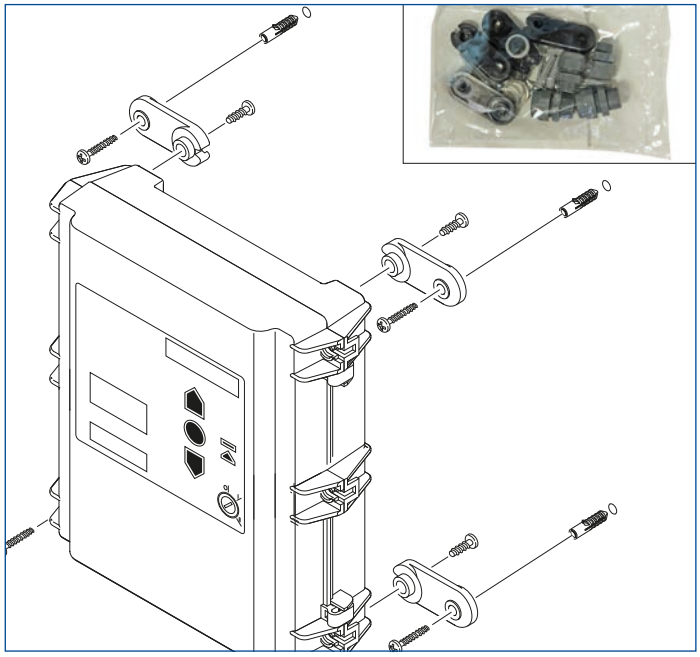

Dodatkowe otwory dla kabli

Dodatkowe otwory, według potrzeb, należy wykonać wg.rys. (np. otwór **(G)** dla zasilania 230V lub inne akcesoria *patrz poniżej oraz str. 13).*

- wywiercić wiertłem stożkowym otwór w przygotowanym miejscu.
- zamknąć otwór dławikiem.

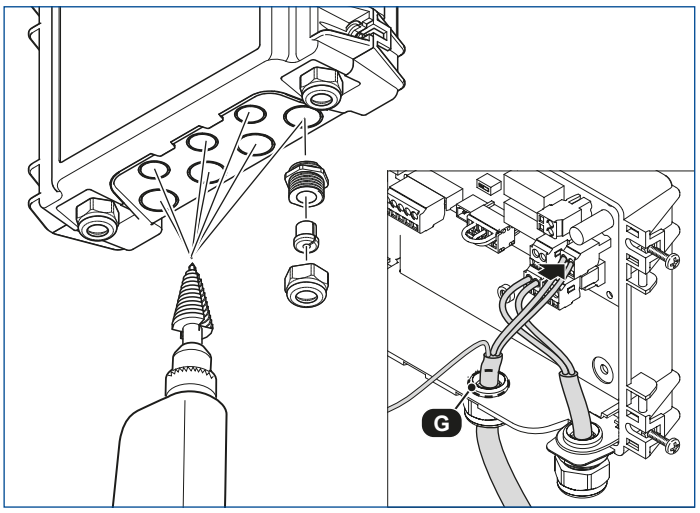

3.8 Serwis i konserwacja

GTZ-TG

Aby zagwarantować bezusterkową pracę bramy automatycznej, należy ją regularnie kontrolować i serwisować. Przed wszystkimi pracami przy bramie automatycznej musi zostać odłączone jej zasilanie.

- raz w miesiącu należy sprawdzić, czy działa rewers bramy w przypadku najechania na przeszkodę. W tym celu należy ustawić przeszkodę o wysokości ok. 50 mm na którą brama ma najechać.
- należy sprawdzić ustawienia automatyki wyłączenia w kier. OTWIE i ZAMYK. ➔ str. 20 (ARS = Autorewers)
- należy sprawdzić wszystkie ruchome części napędu i bramy
- należy sprawdzić zużycie i ewentualne uszkodzenia bramy automatycznej
- należy sprawdzić łatwość ręcznego poruszania bramą

Konserwacja

Niebezpieczeństwo !

Niebezpieczeństwo utraty życia w skutek porażenia prądem!

- **Przed konserwacją należy koniecznie odłączyć napęd od zasilania!**
  Należy sie upewnić, że podczas konserwacji napęd pozostaje odłączony od zasilania!

Niepoprawna obsługa - uszkodzenia !

Nigdy nie używać do czyszczenia napędu: bezpośredniego strumienia wody, myjki wysokociśnieniowej, kwasów lub zasad.

- obudowę napędu można oczyścić od zewnątrz wilgotną, miękką i pozbawioną nitek ścierką
- przy silnych zabrudzeniach można oczyścić pokrywę napędu delikatnym płynem do mycia naczyń

3.9 Demontaż i usuwanie odpadów

GTZ-TG

Demontaż powinien zostać przeprowadzony przez uprawniony personel w odwrotnej kolejności do montażu.

Niebezpieczeństwo !

Niebezp.utraty życia wskutek porażenia prądem!

- **Przed demontażem należy koniecznie odłączyć napęd od zasilania! Należy się upewnić, że podczas demontażu napęd pozostanie odłączony do zasilania!**

- **Niebezpieczeństwo: możliwość spadania części - niebezpieczeństwo ciężkich uszkodzeń ciała!**
- przed demontażem zabezpieczyć napęd przed spadnięciem
- należy przestrzegać wszystkich obowiązujących przepisów bezpieczeństwa

Odpady

Urządzenia elektryczne i baterie nie mogą zostać „wyrzucone do tradycyjnych śmieci“!

- oddać urządzenie do specjalnego punktu elektroodpadów lub do punktu zakupu nowego.
- zużyte baterie oddać do specjalnego punktu lub do punktu zakupu nowego
- opakowanie oddać do punktu segregacji odpadów (papier,plastyk itd.)

4. Uruchomienie

GTZ-TG

Automatyczne okna, drzwi i bramy muszą przed pierwszym uruchomieniem oraz według potrzeb, jednakże przynajmniej raz w roku, zostać przetestowane przez upoważniony personel (z pisemną adnotacją). Użytkownicy bramy lub ich przedstawiciele muszą po uruchomieniu bramy zostać zaznajomieni z instrukcją jej obsługi.

Niebezpieczeństwo wypadku w wyniku niekontrolowanego ruchu bramy!

- **należy się upewnić, że dzieci nie będą miały dostępu do centralki lub pilota napędu.**
- **przed uruchomieniem bramy należy się upewnić, że żadne osoby lub przedmioty nie znajdują się na drodze ruchu bramy**
- **przed wejściem w obszar bramy upewnić się, że stoi ona w pozycji całkowicie otwartej**
- **sprawdzić wszystkie istniejące elementy awaryjne (przycisk awaryjny STOP itp).**
- **uważać na wszystkie możliwe miejsca przyciśnięcia, wciągnięcia, zakleszczenia przez bramę**
- **nigdy nie dotykać bramy w ruchu, jej ruchomych elementów, szyn prowadzących**
- **należy przestrzegać Dyrektywy EN 13241-1 („Bramy“)**

Uszkodzenia w wyniku niekontrolowanego ruchu bramy!

W czasie ruchu bramy cięgno/linki mogą się o coś zaczepić (np. bagażnik dachowy samochodu).

- **Sprawdzić czy na torze ruchu bramy oraz linki nie znajdują się żadne przeszkody.**

4.1 Połączenie napędu z centralką

Niebezpieczeństwo porażenia prądem !

Przed pracami instalacyjnymi należy odłączyć napęd od zasilania !

- **Należy upewnić się, że podczas prac związanych z okablowaniem zasilanie jest stale wyłączone.**
- **Uniemożliwić przypadkowe włączenie zasilania!**

Uwaga: aby uniknąć wypadków należy przestrzegać następujących punktów:

- Stosować przepisy bezpieczeństwa obowiązujące w danym miejscu!
- Koniecznie poprowadzić oddzielnie kable zasilające od kabli sterujących.
- Aby utrzymać podaną kategorię centralki IP, należy wejścia wprowadzonych kabli zabezpieczyć dławikami.

Wskazówka: Aby otworzyć pokrywę centralki śrub nie trzeba całkowicie odkręcać, lecz poluzować i obrócić.

1

- poluzować wszystkie śruby pokrywy centralki
- odchylić wszystkie śruby pokrywy
- otworzyć pokrywę z jednej strony

2

- połączyć centralkę **(C)** i napęd **(B)** za pomocą kabla **(E)** wpinając go w centralce do gniazda XN85A.
- wyłamać zaślepkę dla dławika kabla w centralce **(C)** w miejscu **(G)**.
- wprowadzić kabel sieciowy **(F)** poprzez otwór **(G)** w centralce **(C)**.

3

- wpiąć kabel sieciowy do gniazda **(XN 81)** oraz gniazda PE **(H)** (szybkozłączka WAGO).

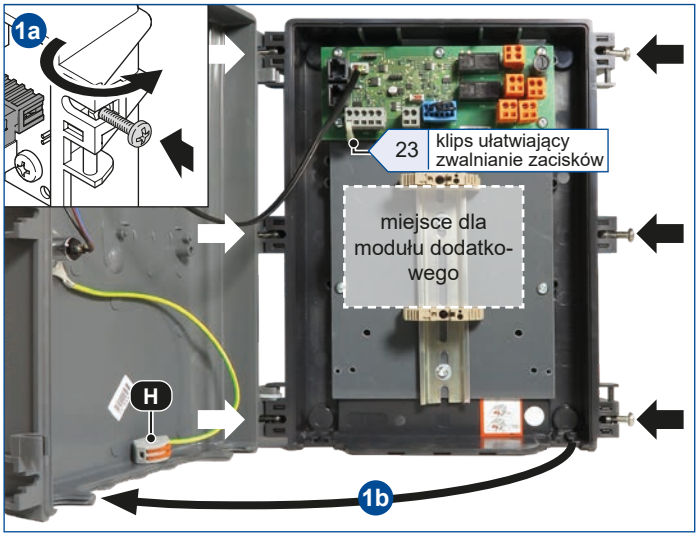

Uwaga

Aby zapewnić poprawność działania należy:

- wtyki kabla systemowego **(A)** wpiąć w przewidziane gniazda w napędzie **(B)** oraz centralce **(C)** (= wtyki telefoniczne RJ)
- kable łączące napęd z centralką **(A + E)** poprawnie podłączyć
- **UWAGA**: mikroprzełącznikiem DIP **(D)** można deaktywować programowanie:
  ON: Programowanie dozwolone (przesunięty W LEWO)
  OFF: Programowanie zablokowane (przesunięty W PRAWO)

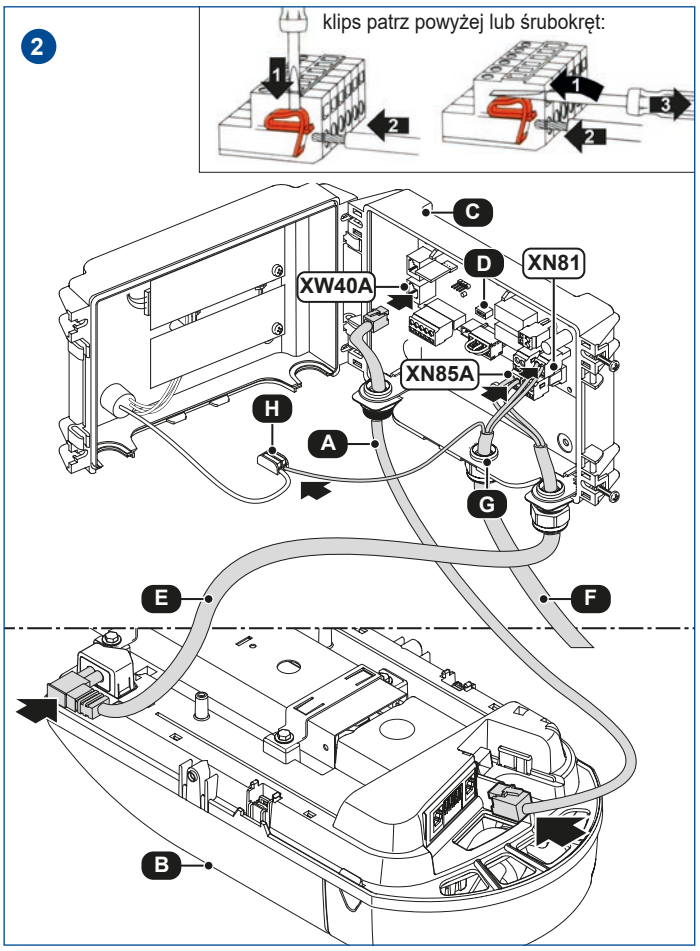

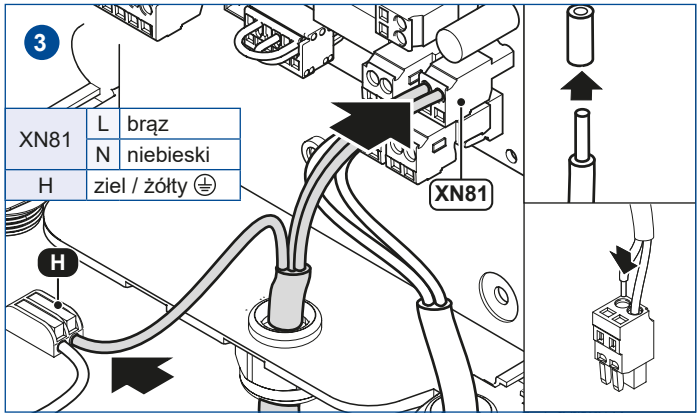

- zamknąć pokrywę centralki.
- obrócić wszystkie śruby.
- dokręcić wszystkie śruby.

Uwaga

- aby uniknąć uszkodzeń okablowania zwrócic uwagę, aby nie przyciąć kabli zamykając pokrywę
- aby utrzymać podaną kat.IP:
  - wszystkie otwory zabezpieczyć pasującymi dławikami
  - kable należy poprawnie ulokować w przelotach
  - wtyki systemowe należy poprawnie ulokować w swoich gniazdach

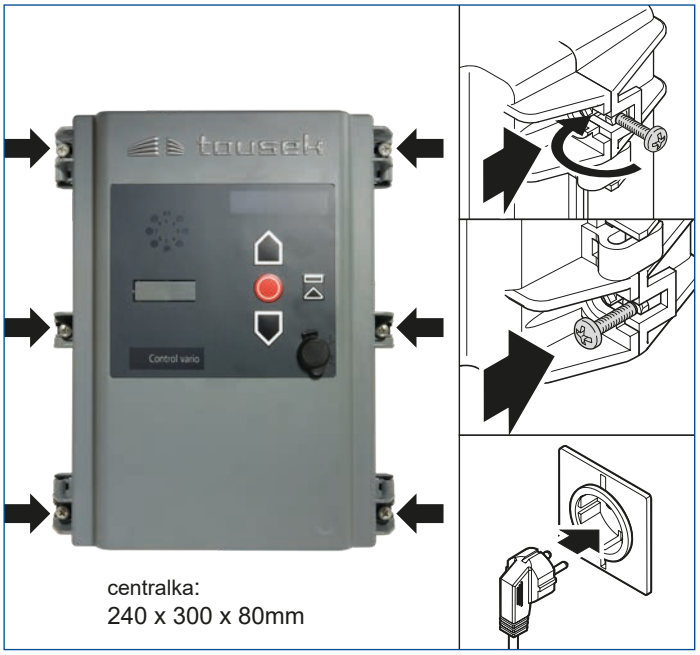

centralka:
240 x 300 x 80mm

4.2 Wyjścia elektryczne napęd

Niebezpieczeństwo porażenia prądem!

Przed pracami instalacyjnymi należy odłączyć napęd od zasilania !

- **Należy upewnić się, że podczas prac związanych z okablowaniem zasilanie prądem jest stale wyłączone.**
- **Uniemożliwić przypadkowe włączenie zasilania!**

Uwaga: aby uniknąć wypadków należy przestrzegać następujących punktów:

- Stosować przepisy bezpieczeństwa obowiązujace w danym miejscu!
- Koniecznie poprowadzić oddzielnie kable zasilające od kabli sterujących.
- Napięcie sterujące wynosi 24 V DC.
- **Obce napięcie pomyłkowo podłączone do zacisków XW40, XB10 lub XB02 prowadzi do uszkodzenia elektroniki.**
- **Do zacisku 1 i 2 (XB02) wolno podłączyć wyłącznie bezpotencjałowe kontakty N.O. (normalnie otwarte).**
- **Wtyk = zworka (XB10) nie może zostać podpięty do gniazda systemowego XW40 !**

XB02	wyjście dla zewn.elementów sterujących bez okablowania systemowego i 2-przewodowej fotokomórki ➔ *poziom 5 / Menu 1, strona 26*
XB10	wyjście dla zewn.elementów sterujących z okablowniem systemowym
XW40	wyjście centralka zewnętrzna ➔ *str. 13*
XB70	nieaktywne

- przed podłączeniem centralki zewnętrznej do gniazda systemowego, odpowiedni wtyk=zworka musi zostać usunięty.
- montując zewn.elementy obsługi, elementy bezpieczeństwa,sygnalizacyjne należy przestrzegać ich instrukcji montażu/obsługi.

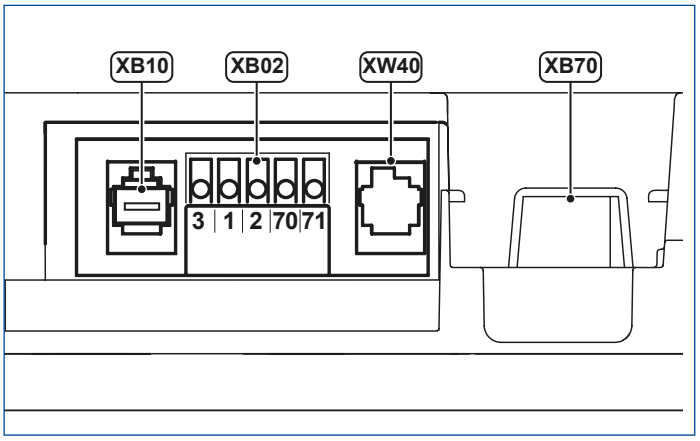

4.3 Wyjścia elektryczne zewnętrzna centralka

Niebezpieczeństwo porażenia prądem !

Przed pracami instalacyjnymi należy odłączyć napęd od zasilania!

- **Należy upewnić się, że podczas prac związanych z okablowaniem zasilanie prądem jest stale wyłączone.**
- **Uniemożliwić przypadkowe włączenie zasilania!**

Dla programowania centralki należy mikroprzełącznik DIP **(D)** ustawić na ON (w lewo = ON, w prawo = OFF)!

D	mikroprzełącznik DIP Programowanie *str. 13* **ON:** programowanie aktywne, **OFF:** zablokowane	XN85A	zasilanie zabezpieczone dla napędu
F1	bezpiecznik 6,3 A	XN85B	zasilanie zabezpieczone dla modułów EWM
XB01	2-przewodowa-fotokomórka / zewn.fotokomórka i przycisk impulsowy		
XB50	zasilanie zewnętrznych elementów sterujących 24 V DC, max. 100 mA	XP15	kostka z zaciskami 6-styk./centralka obwód bezpiecz
XH14	impuls kontrolny	XW40A	MS BUS silnik
XH89	lampa sygnalizacyjna NO 230 V	XW40B	MS BUS moduł dodatkowy
XN81	zasilanie 1N~230 V	XW40C	MS BUS display

Wyjście XB01 (2-przewod. fotokomórka)

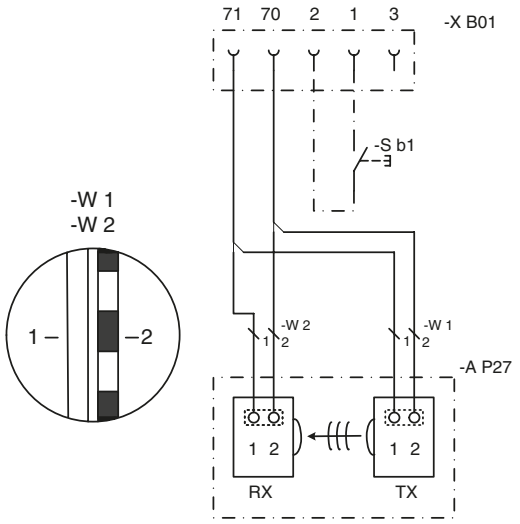

1	+ 24 V DC
2	Impuls
3	GND 0V
70	GND ZAMKN
71	fotokomórka ZAMKN
AP27	fotokomórka nadajnik TX, odbiornik RX
RX	fotokomórka odbiornik RX
TX	fotokomórka nadajnik TX
Sb1	przycisk impulsowy
XB01	zewn.element sterujący

Wyjście XB01 (zewn. fotokomórka)

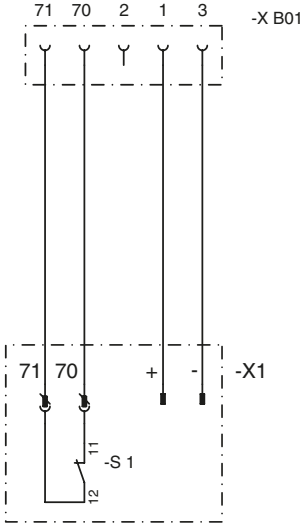

XB01	zewn.centralka
1 (XB01)	+ 24 V DC
2 (XB01)	Impuls
3 (XB01)	GND 0V
70 (XB01)	GND
71 (XB01)	fotokomórka ZAMKN
X1	zewn.odbiornik
70 (X1)	bezpotencjałowy kontakt NC
71 (X1)	bezpotencjałowy kontakt NC
+ (X1)	+ 24 V DC
- (X1)	GND
S1	fotokomórka bezpotencjałowy kontakt NC

Po podłączeniu fotokomórki do XB01 należy przeprowadzić Bus-reset.
poziom 1 / Menu 8, str. 23

Podłączenie listwy kontaktowej

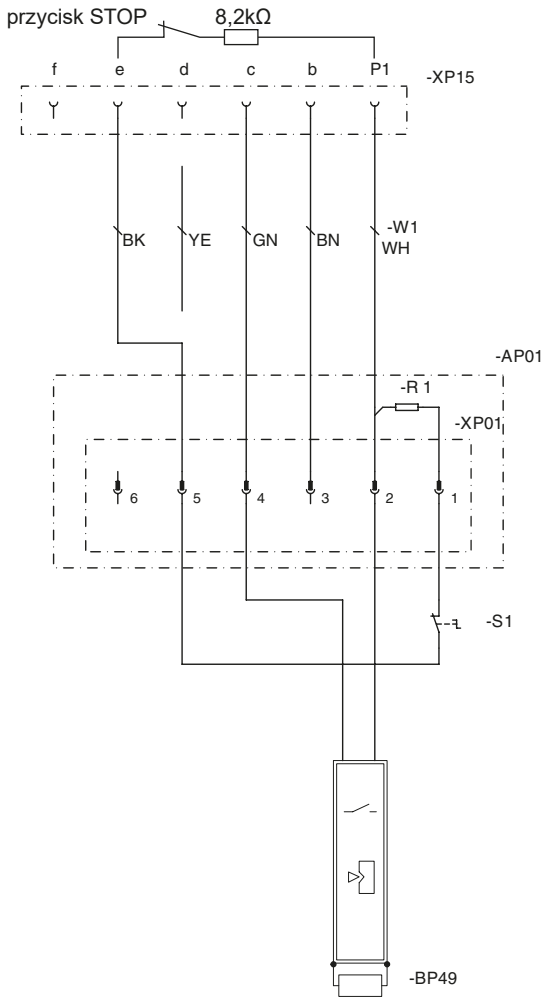

AP01	puszka podłączeniowa 1-stronna
R1	rezystor 8K2
XP01	kostka zaciskowa 6-stykowa
BP49	listwa kontaktowa ZAMKNIĘTE
S1	stycznik linki
XP15	kostka zaciskowa 6-styk./centralka obwód bezpieczeństwa/ wejście STOP
BN	przewód brązowy (spiralny)
BK	przewód czarny (spiralny)
GN	przewód zielony (spiralny)
WH	przewód biały (spiralny)
YE	przewód żółty (spiralny)

- Przycisk STOP podłączony do zacisków „e“ i „P1“ funkcjonuje tylko z rezystorem 8,2kΩ podłączonym szeregowo. Przycisk powoduje STOP w kierunku OTWIERANIA i ZAMYKANIA.
- Listwa kontaktowa podłączona do zacisków „c“ i „P1“ powoduje rewers podczas zamykania.

Podłączenie zewnętrznego odbiornika radiowego

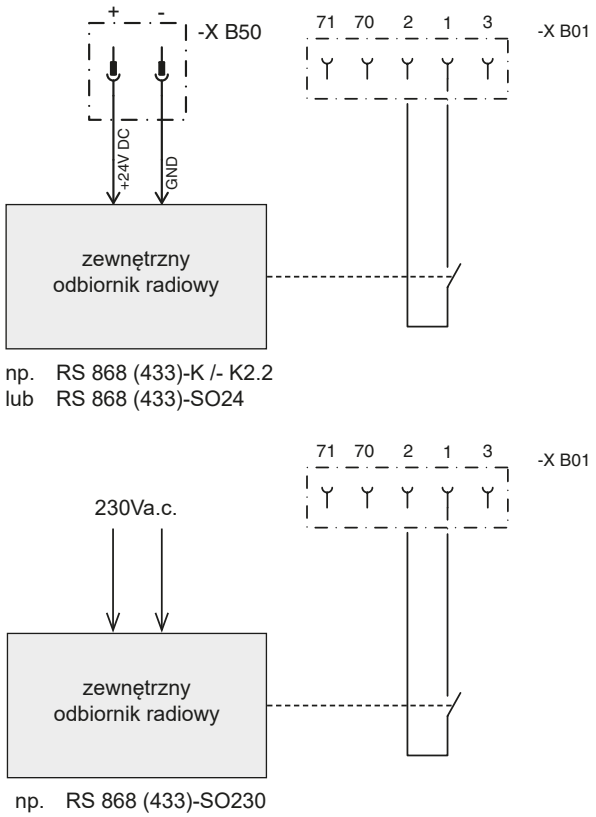

XB01	kostka zaciskowa centralki zewnętrznej
1 (XB01)	+ 24 V DC
2 (XB01)	Impuls

XB50	zasilanie zewnętrzne elementy obsługi 24 V DC max. 100 mA

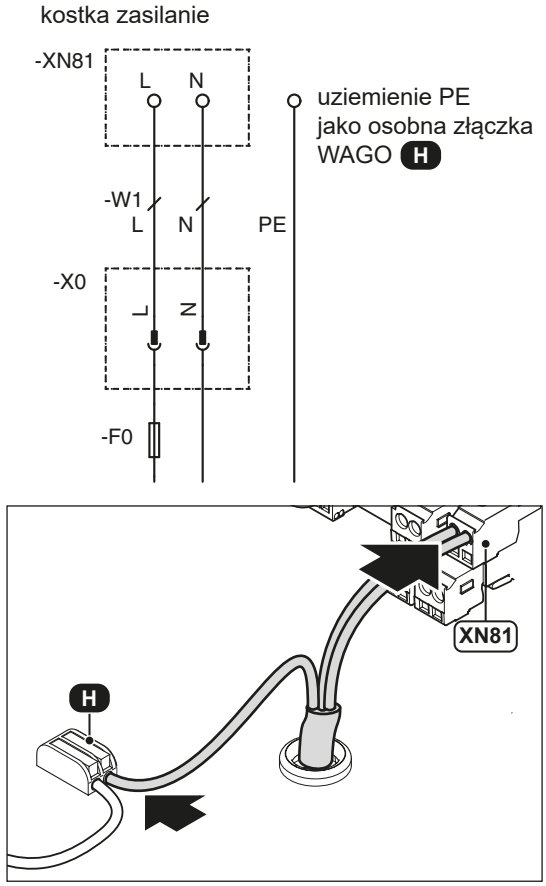

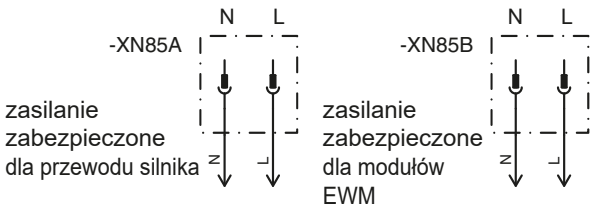

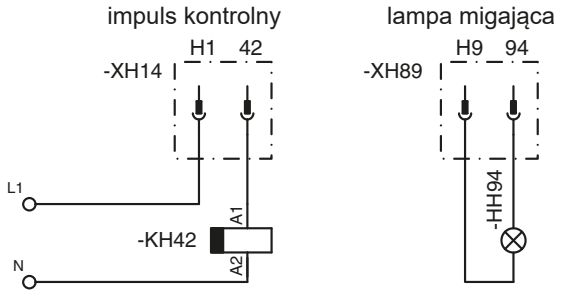

XB50	zasilanie zewnętrznych elementów sterujących 24 V DC max. 100 mA
F0	max. 16 A
HH94	lampa migająca max. 40W
KH42	przekaźnik czasowy 3 min światło
X0	wtyczka zasilania 1N~50..60 Hz 230 V
XH14	impuls kontrolny
XH89	lampa migająca N.O., 230V
XN81	wtyczka zasilania 1N~230 V
XN85A	zasilanie zabezpieczone dla przewodu silnika
XN85B	zasilanie zabezpieczone dla modułów EWM
L1 (XH14)	zasilanie ze strony inwestora
N (XH14)	zasilanie ze strony inwestora

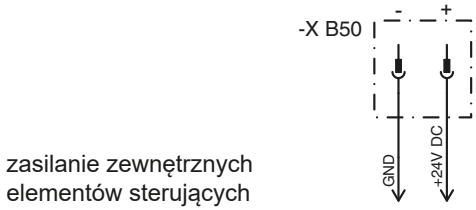

4.4 Centralka zewnętrzna

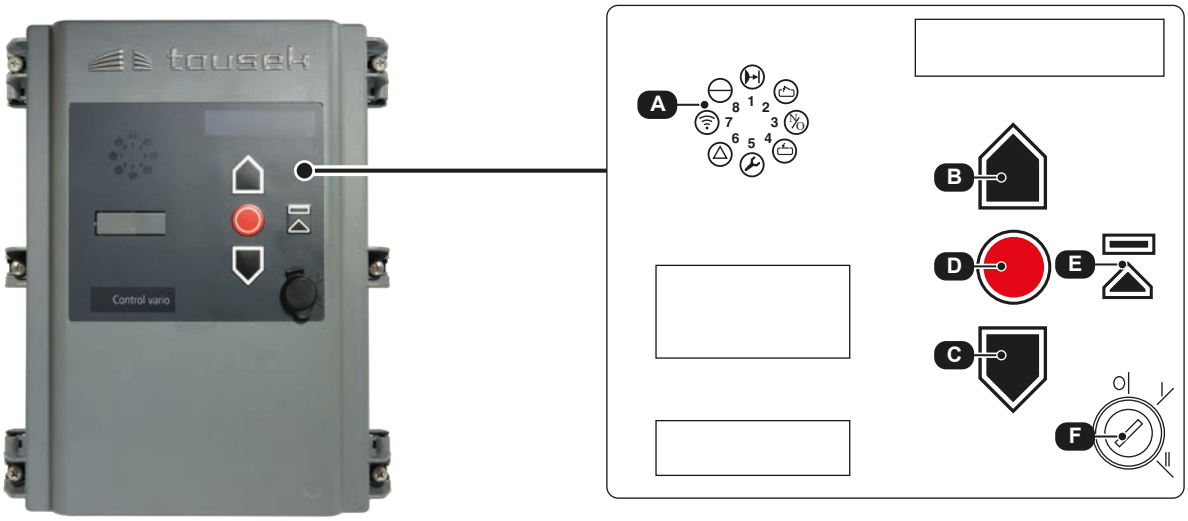

A	wyświetlacz okrągły
B	**przycisk OTWIE (+)** (np. brama rusza w kierunku OTWIE lub parametry w trybie Programowania w górę = zwiększanie wartości)
C	**przycisk ZAMYK (-)** (np. brama rusza w kierunku ZAMYK lub parametry w trybie Programowania w dół = zmniejszanie wartości)
D	**przycisk STOP (P)** (np. przejście w tryb Programowania lubparametry zapamiętać)
E	**przycisk pozycja pośrednia OTWIE** (np. brama rusza w kierunku otwierania do pozycji pośredniej lub zamyka z pozycji pośredniej)
F	**blokada kluczykowa** **0** = zablokowane (cały element sterujący) **I** = element sterujący aktywny **II** = klawiatura przyciskowa deaktywowana

4.5 Szybkie Programowanie

Ważne

- Przed Szybkim Programowaniem skontrolować, czy wózek jezdny **(37)** jest poprawnie zamontowany. Następnie należy spełnić następujące warunki:
  - Brama znajduje się w pozycji ZAMKNIĘTE
  - Wózek jezdny jest zasprzęglony (zaryglowany)
  - Mikroprzełącznik Dip (D ze str.15) = ON
- W celu poprawnego uruchomienia napędu należy przeprowadzić Szybkie Programowanie. Dotyczy to zarówno pierwszego uruchomienia jak również Resetu.
- W Szybkim Programowaniu zostają ustawione funkcje podstawowe napędu:
  - pozycja bramy OTWARTE, - pozycja bramy ZAMKN - oraz sterowanie radiowe
- Procedura ta następuje krok po kroku i jest **konieczna**.

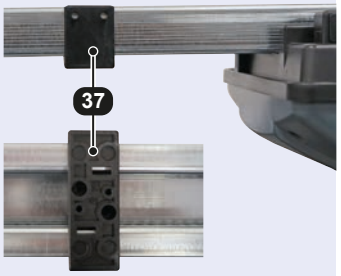

Przyciski programowania:

- Programowanie następuje przyciskami **OTW (+), ZAM (-) i STOP (P).**
- W aktywnym trybie Programowania nienaciśnięcie żadnego z przycisków przez 120 sek. powoduje wyjście z trybu Programowania. Odpowiedni meldunek zostanie wyświetlony ➔ str. *31*

Start Szybkiego Programowania:

Wskazówka: przy pierwszym uruchomieniu system znajduje się automatycznie w trybie Szybkiego Programowania. Szybkie Programowanie można przerwać poprzez 3x naciśnięcie przycisku Stop (P).

- Obrócić włącznik kluczykowy do pozycji “0”.
- Nacisnąć przycisk STOP i trzymać go naciśnięty.
- Przekręcić włącznik kluczykowy w ciągu 4 sek. z pozycji “0” na pozycję “1” i następnie puścić przycisk STOP.
- Przeprowadzić Szybkie Programowanie według następującego schematu:

Schemat Szybkiego Programowania:

tryb pracy

1.	<4s	start Szybkiego Programowania / ustalanie pozycji OTW	
2.		„jazda“ bramą do pozycji OTW	
3.		korekcja pozycji OTW przyciskami (+) i (-)	
4.	1x <1s	zapamiętanie pozycji OTW / ustalanie pozycji ZAM	
5.		‚jazda“ bramą do pozycji ZAM	
6.		korekcja pozycji ZAM przyciskami (+) i (-)	
7.	1x <1s	zapamiętanie pozycji ZAM	
8.	1x <1s	zakończenie Szybkiego Programowania	

Legenda:	
LED nie świeci	○
LED świeci	●
LED miga powoli	
LED miga rytmicznie	
LED miga szybko	
ustawienie fabryczne	
nieaktywne	–

Uczenie się potrzebnej siły

Kontrola

Po Szybkim Programowaniu oraz po przeprowadzeniu zmian w trybie Programowania należy przeprowadzić następujące „jazdy uczące“ oraz sprawdzenia.

- System napędowy uczy się maksymalnej potrzebnej siły podczas dwóch pierwszych jazd po ustaleniu pozycji krańcowych bramy.
- Przejechać napędem (z zasprzęgloną bramą) całą drogę z pozycji ZAMKNIĘTE do pozycji OTWARTE i z powrotem, bez przerywania!
- System napędowy uczy się maksymalnej potrzebnej siły posuwu oraz ciągu oraz odpowiedniej rezerwy siły, potrzebnej do poruszania bramą.

SPRAWDZENIE	Polecenie
1. **Po 1x naciśnięciu na przycisk OTW (+):** brama musi zacząć się otwierać i dojechać samoczynnie do zapamiętanej pozycji „OTWARTE“.	
2. **Po 1x naciśnięciu na przycisk ZAM (-):** brama musi zacząć się zamykać i dojechać samoczynnie do zapamiętanej pozycji „ZAMKNIĘTE“.	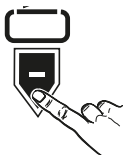
3. **Po 1x naciśnięciu na przycisk pilota** *) **:** brama musi zacząć się otwierać lub zamykać.	
4. **Po 1x naciśnięciu na przycisk pilota w czasie ruchu napędu** *) **:** brama musi się zatrzymać	
5. Po **kolejnym naciśnięciu** brama jedzie w przeciwną stronę.	

*) tylko przy podłączeniu zewnętrznego odbiornika radiowego.

Kontrola automatyki wyłączenia (ARS)

Niebezpieczeństwo !

Automatyka wyłączenia dla OTW i ZAM musi być poprawnie ustawiona, aby uniknąć wypadków z udziałem osób lub przedmiotów.

Automatyka wyłączenia OTW

Przy systemach napędowych dla bram z otworami w blacie bramy (średnica otworu > 50 mm):

- w czasie ruchu obciążyć bramę zawieszając na środku dolnej krawędzi bramy ciężar o wadze **20 kg.**
- **Brama musi natychmiast się zatrzymać !**

Automatyka wyłączenia ZAM

- Ustawić na podłodze przeszkodę o wysokości **50 mm.**
- Uruchomić bramę tak, aby najechała na przeszkodę.
- **Brama musi zatrzymać się na przeszkodzie a następnie samoczynnie rewersować czyli zawrócić !**

Wskazówka

- Ustawienia parametrów pozostają zapamiętane również przy braku prądu.
- Jedynie poprzez Reset ustawienie siły dla OTW i ZAM zostają sprowadzone do ustawień fabrycznych *„Poziom 1, Menu 8 - RESET“, str. 23*

Kontrola fotokomórki

Fotokomórka

- Należy sprawdzać wszystkie fotokomórki, każdą osobno pod względem przerwania światła podczerwieni.
- Sprawdzać podłączone fotokomórki zasłaniając ich światło na krótko przed osiągnięciem przez bramę pozycji ZAMKNIĘTE - brama musi rewersować czyli zatrzymać się i zmienić kierunek, czyli zacząć się otwierać.

5.1 Przykład: Schemat programowania dla Poziomu 2, Menu 2

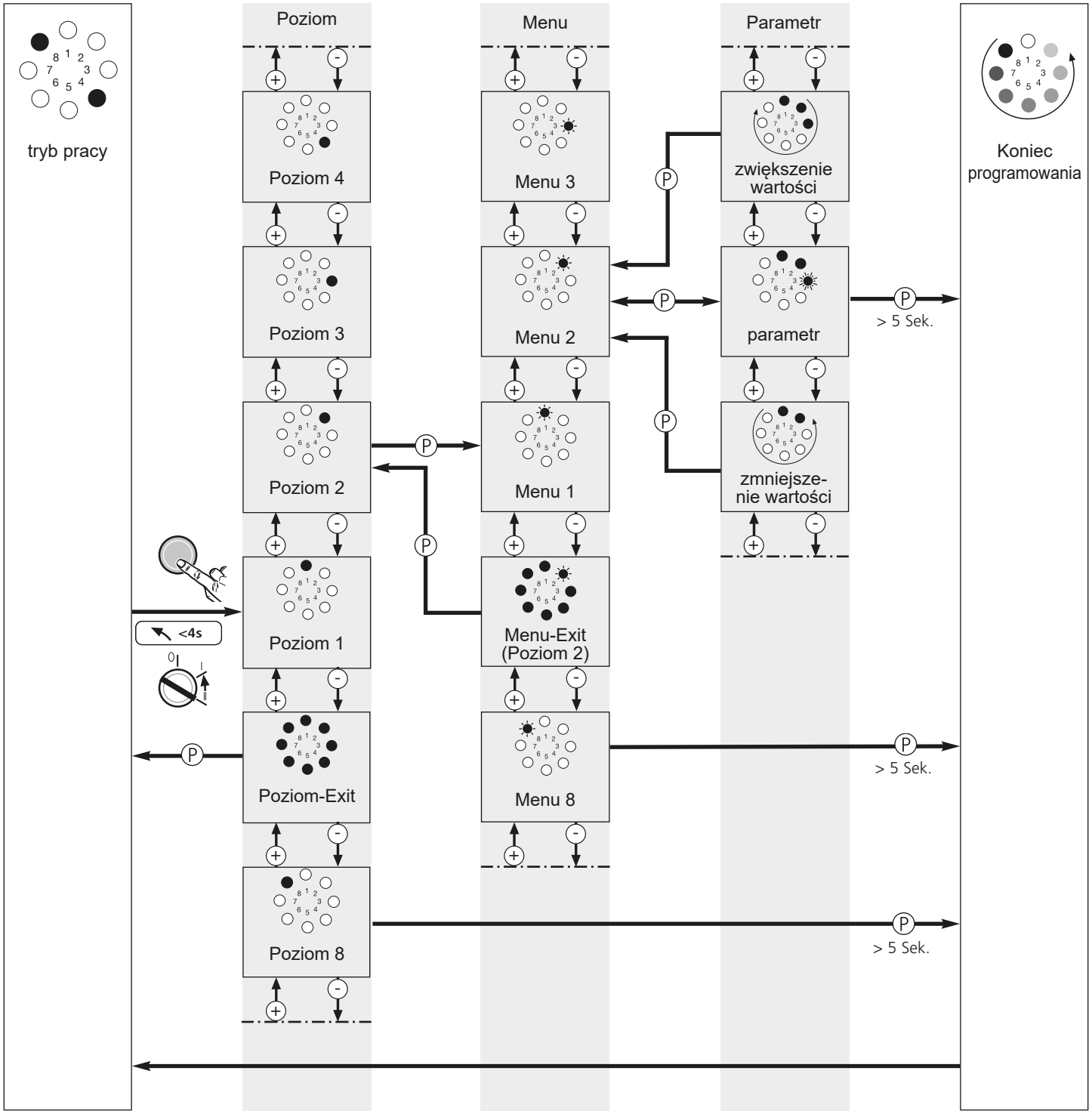

Legenda:	
LED nie świeci	○
LED świeci	●
LED miga powoli	
LED miga rytmicznie	
LED miga szybko	
ustawienie fabryczne	
nieaktywne	–

5.2 Przegląd funkcji

POZIOM	MENU	Ustawienie fabryczne
1. Funkcje podstawowe ➔ *str. 23*	3: Pozycja pośrednia OTW (częściowe otwarcie)	/
	4: Pozycja pośrednia ZAM	/
	7: Wyjście przekaźnikowe-rozszerzenie	lampa migająca
	8: RESET	brak Resetu
2. Ustawienia napędu ➔ *str. 24*	1: Wymagana siła OTW	stopień 8
	2: Wymagana siła ZAM	stopień 8
	3: Automatyka wyłączenia OTW	stopień 8
	4: Automatyka wyłączenia ZAM	stopień 8
3. Automatyczne zamykanie ➔ *str. 24*	1: Automatyczne zamykanie	deaktywowane
	3: Czas pauzy	2s
	4: Czas przedostrzegania ZAM: czas migania lampy, zanim brama zacznie się automatycznie zamykać.	1s
	5: Ostrzeżenie przed ruszeniem: czas migania lampy, zanim brama zacznie się poruszać.	0s
	7: Lampa migająca	brama w ruchu / ostrzeganie: miganie brama w spoczynku: wyłączone
	8: Wyjście przekaźnik 2 regulacja jezdni	meldunek o zakłóceniu
5. Funkcja specjalna ➔ *str. 26*	1: Programowalne wejście impulsowe	impuls
	4: Czas oświetlenia	180s
6. Regulacja prędkości ➔ *str. 27*	1: Prędkość OTW	stopień 16
	2: Prędkość softbieg OTW	stopień 7
	3: Pozycja softbieg OTW	/
	4: Prędkość ZAM	stopień 16
	5: Prędkość smartbieg ZAM	stopień 10
	6: Prędkość softbieg ZAM	stopień 7
	7: Pozycja smartbieg ZAM	/
	8: Pozycja softbieg ZAM	/
7. Serwis i konserwacja/przeglądy ➔ *str. 28*	1: Licznik cykli bramy	/
	2: Licznik przeglądów serwisowych	/
	3: Ustawienie częstotliwości przeglądów	OFF
	8: Reset serwis i przeglądy (też reset błędów)	brak Resetu
8. Ustawienia systemowe ➔ *str. 29*	1: Fotokomórka	praca bez fotokomórki
	2: Zabezpieczenie krawędzi zamykania	brama rewersuje krótko (OTW/ZAM)
	3: Funkcja automatyki wyłączenia	brama zatrzymuje się (OTW), brama rewersuje krótko (ZAM)
	4: Tryby pracy	samopodtrzymanie (OTW/ZAM)
	5: Funkcja nadajnika polecenia kierunku	nieaktywne
	6: Funkcja nadajnika impulsowego	tylko STOP, następnie według taktu

LED nie świeci	○
LED świeci	●
LED miga	powoli: ☀ rytmicznie: ☀ szybko: ☀

5.3 Przegląd funkcji poszczególnych poziomów

Niebezpieczeństwo !

- **W rozszerzonych funkcjach napędu można zmienić różne ważne ustawienia fabryczne. Poszczególne parametry muszą zostać poprawnie ustawione, aby uniknąć wypadków z udziałem osób i rzeczy!**
- **Uwaga: po Resecie wszystkie parametry zostają sprowadzone do ustawień fabrycznych. W celu zapewnienia bezusterkowej pracy centralki sterującej:**
  - należy wszystkie żądane funkcje na nowo zaprogramować,
  - należy przejechać bramą cały cykl od otwarcia do zamknięcia i z powrotem.

1. Poziom	Funkcje podstawowe															
	1	2	3	4	5	6	7	8	9	10	11	12	13	14	15	16
Menu 3: Pozycja pośrednia przy OTW																
	Ustawić przyciskami (+/OTW) i (-/ZAM) „pozycja pośrednia OTW - zamknięcie poprzez automatyczne zamykanie możliwe															
Menu 4: Pozycja pośrednia przy ZAM																
	Ustawić przyciskami (+/OTW) i (-/ZAM)															
Menu 7: Dodatkowy moduł wyjście przekaźnikowe																
	A7	B7	C7	D7	E7	F7	G7	H7	I7	J7	K7	L7	–	–	–	–
Menu 8: RESET																
	A8	B8	C8	D8	E8	F8	G8	–	–	–	–	–	–	–	–	–

1. Poziom	Menu 7	Wyjście przekaźnikowe - rozszerzenie	= stopień 1

1	A7	lampa migająca *„Poziom 3, Menu 7 - Lampa migająca“, str. 25*	7	G7	zakłócenie
2	B7	pozycja bramy OTW	8	H7	oświetlenie *„Poziom 5, Menu 4 - czas oświetlenia“, str. 26*
3	C7	pozycja bramy ZAM	9	I7	sygnał do zaryglowania (napęd w ruchu)
4	D7	pozycja pośrednia OTW	10	J7	uwolnienie zamka (napęd startuje / impuls 3 sekundy)
5	E7	pozycja pośrednia ZAM	11	K7	zabezpieczenie podnoszenia
6	F7	napęd startuje (impuls 1 sekunda)	12	L7	radio (przekaźnik zwiera na długość impulsu)

1. Poziom	Menu 8	RESET	= stopień 1

1	A8	brak Resetu	5	E8	Reset tylko rozszerzone funkcje * (oprócz pozycji OTW/ZAM i impuls radio)
2	B8	Reset centralka * (ustaw.fabryczne)	6	F8	Reset elementy bezpieczeństwa * (fotokomórka)
3	C8	Reset zdalne sterowanie (telegramy zostają skasowane)	7	G8	Reset Bus Module (podłączone moduły Bus zostaną nauczone)
4	D8	Reset rozszerzenie automatyczne zamykanie *„Poziom 3, Menu 1–7“, str. 24*			

* Wszystkie podłączone i fukcjonujące elementy bezpieczeństwa zostaną po resecie na nowo rozpoznane.

Wskazówka

- tylko ostatnia zaprogramowana pozycja pośrednia może zostać użyta.
- przy aktywnym automatycznym zamykaniu (Poziom 3 / Menu 1) wyjście przekaźnikowe (Poziom 1 / Menu 7) może zostać przeprogramowane.

Po zmianach w Menu 3 i 4 Poziomu 1 należy przeprowadzić ponownie kontrolę funkcji (*str. 20*).

2. Poziom	Ustawienia napędu															
	1	2	3	4	5	6	7	8	9	10	11	12	13	14	15	16
Menu 1: Wymagana siła dla OTWIE (czułość w stopniach*)																
	1	2	3	4	5	6	7	8	9	10	11	12	13	14	15	16
Menu 2: Wymagana siła dla ZAMYK (czułość w stopniach*)																
	1	2	3	4	5	6	7	8	9	10	11	12	13	14	15	16
Menu 3: Automatyka wyłączenia OTW (czułość w stopniach)**																
	AUS	2	3	4	5	6	7	8	9	10	11	12	13	14	15	16
Menu 4: Automatyka wyłączenia ZAM (czułość w stopniach)**																
	AUS	2	3	4	5	6	7	8	9	10	11	12	13	14	15	16

* im wyższy stopień tym wyższa siła napędu.

** im niższy stopień, tym bardziej czuła automatyka wyłączenia (przy najeździe na przeszkodę).

Niebezpieczeństwo !

Po wyłączeniu lub zwiększeniu stopni automatyki wyłączenia (Menu 3 i 4):
Aby wykluczyć niebezpieczeństwo wypadku należy zgodnie z dyrektywami EN 12453 i EN 12445 przeprowadzić pomiary poprawnie ustawionej siły automaycznego wyłączenia napędu przy najeździe na przeszkodę.

3. Poziom	Automatycz. zamykanie															
	1	2	3	4	5	6	7	8	9	10	11	12	13	14	15	16
Menu 1: Automatyczne zamykanie																
	A1	B1	C1	D1	E1	F1	G1	H1	–	–	–	–	–	–	–	–
Menu 3: Czas pracy bramy (sek)																
	2	5	10	15	20	25	30	35	40	50	80	100	120	150	180	255
Menu 4: Czas przedostrzegania (sek)																
	1	2	5	10	15	20	25	30	35	40	45	50	55	60	65	70
Menu 5: Ostrzeżenie przed ruszeniem (sek)																
	0	1	2	3	4	5	6	7	–	–	–	–	–	–	–	–
Menu 7: Lampa migająca																
	A7	B7	C7	D7	E7	F7	–	–	–	–	–	–	–	–	–	–
Menu 8: Dodatkowy moduł wyjście przekaźnikowe																
	A8	B8	C8	D8	E8	–	–	–	–	–	–	–	–	–	–	–

Wskazówka

- automatyczne zamykanie można zaprogramować tylko wtedy, gdy podłączona jest fotokomórka.
- ustawienia w Menu 1 mogą zostać dowolnie zmienione wg.wartości z Menu 3 i 4 (poprzednia tabela).

3. Poziom Menu 1 Automatyczne Zamykanie = stopień 1

		nieaktywne	czas przedostrzegania	automat. zamykanie	inne
1	A1	/	/	nieaktywne	/
2	B1	15	5	aktywne	przedłużenie czasu pauzy tylko poprzez impuls (przycisk, pilot)
3	C1	30	5	aktywne	
4	D1	60	8	aktywne	
5	E1	15	5	aktywne	przerwanie czasu pauzy poprzez przecięcie fotokomórki
6	F1	30	5	aktywne	
7	G1	60	8	aktywne	
8	H1	nieskończo	3	aktywne	zamykanie poprzez przecięcie fotokomórki/

- Automatyczne zamykanie można zaprogramować tylko wtedy, gdy podłączona jest fotokomórka.
- Ustawienia w Menu 1 mogą zostać dowolnie zmienione wg.wartości z Menu 3 i 4 (poprzednia tabela).

3. Poziom Menu 7 Lampa migająca = stopień 1

		ruch bramy / ostrzeganie	brama stoi
1	A7	miga	OFF (oszczęd.energii)
2	B7	świeci	OFF (oszczęd.energii)
3	C7	miga	miga
4	D7	świeci	świeci
5	E7	miga	świeci
6	F7	świeci	miga

Podłączenie lampy jest regulowane *Poziom 1, Menu 7, str. 23*

3. Poziom Menu 8 Moduł dodatkowy wyjście przekaźnikowe = stopień 1

Możliwe ustawienia wyjścia przekaźnikowego modułu dodatkowego.

		Funkcja	Parametr
1	A8	meldunek zakłócenie przy wyłącz.siłowym	1s
2	B8	przy każdym impulsie wjazd i wyjazd	1s
3	C8	impuls wjazd	1s
4	D8	impuls wyjazd	1s
5	E8	start impuls zaryglowanie (przekaźnik zwiera, tak długo jak brama w ruchu lub otwarta)	1s

LED nie świeci	○
LED świeci	●
LED miga	powoli: rytmicznie: szybko:

5. Poziom	Funkcje specjalne															
	1	2	3	4	5	6	7	8	9	10	11	12	13	14	15	16
Menu 1:Programowalne wejście impulsowe (zaciski 1/2)																
	A1	B1	C1	D1	E1	–	–	–	–	–	–	–	–	–	–	–
Menu 4: Oświetlenie - czas (sek)																
	2	5	10	15	20	25	30	35	40	50	80	100	120	150	180	255

5. Poziom	**Menu 1**	**Programowalne wejście impulsowe (zaciski 1/2)**	**= stopień 1**

		Funkcja (tylko z dodatkowym przekaźnikiem lampy sygnaliz.)	wyjaśnienie / wskazówki
1	A1	Impuls	tylko N.O.
2	B1	blokada zamykania	tylko N.O.
3	C1	Stop + revers	tylko zamykanie – tylko N.C.
4	D1	Stop + revers	tylko zamykanie – tylko N.O.
5	E1	Impuls OTW	pętla indukcyjna – tylko N.O.

Programowanie funkcji specjalnych jest zależne od podłączenia XB02. Podłączenie XB02: *str. 14*

6. Poziom	Regulacja prędkości															
	1	2	3	4	5	6	7	8	9	10	11	12	13	14	15	16
Menu 1: Prędkość OTWIE (w stopniach)																
	–	–	–	–	–	–	7	8	9	10	11	12	13	14	15	16
Menu 2: Prędkość soft OTWIE (w stopniach)																
	1	2	3	4	5	6	7	8	9	10	11	12	13	14	15	16
Menu 3:Pozycja soft OTWIE																
	Ustawić przyciskami (+/OTW) i (-/ZAM)															
Menu 4: Prędkość ZAMYK (w stopniach)																
	–	–	–	–	–	–	7	8	9	10	11	12	13	14	15	16
Menu 5: Prędkość smart ZAMYK, (niższa prędkość od soft) (w stopniach)																
	1	2	3	4	5	6	7	8	9	10	11	12	13	14	15	16
Menu 6: Prędkość soft ZAMYK (w stopniach)																
	1	2	3	4	5	6	7	8	9	10	11	12	13	14	15	16
Menu 7: Pozycja smart ZAMYK																
	Ustawić przyciskami (+/OTW) i (-/ZAM)															
Menu 8: Pozycja soft ZAMYK																
	Ustawić przyciskami (+/OTW) i (-/ZAM)															

Po zmianach w Menu 1,2,3,4,6 i 8 Poziomu 6 należy przeprowadzić ponownie kontrolę funkcji
(➔ *str. 20*)

LED nie świeci	○
LED świeci	●
LED miga	powoli: rytmicznie: szybko:

7. Poziom	Serwis i konserwacja / przeglądy															
	1	2	3	4	5	6	7	8	9	10	11	12	13	14	15	16
Menu 1: Licznik cykli bramy																
	A1	B1	C1	D1	E1	F1	–	–	–	–	–	–	–	–	–	–
Menu 2:Licznik przeglądów																
	A2	B2	C2	D2	E2	–	–	–	–	–	–	–	–	–	–	–
Menu 3:Ustawienie częstotliwości przeglądów																
	A3	B3	C3	D3	E3	F3	G3	H3	I3	J3	K3	L3	M3	N3	O3	P3
Menu 8:Reset Serwis i przeglądy																
	A8	B8	–	–	–	–	–	–	–	–	–	–	–	–	–	–

Menu 1: **Licznik cykli bramy**
Licznik wyświetla ilość cykli bramy jako liczbę 6-pozycyjną (do 999.999)
Liczba zostaje wyświetlona jako kolejna pozycja liczby: jednostki, dziesiątki, setki, tysiące itd.
Przyciskami (+) i (-) można przesuwać się do kolejnej lub poprzedniej liczby.

A1 Licznik cykli bramy - setki tysięcy
B1 Licznik cykli bramy - dziesiątki tysięcy
C1 Licznik cykli bramy - tysiące
D1 Licznik cykli bramy - setki
E1 Licznik cykli bramy - dziesiątki
F1 Licznik cykli bramy - jednostki

Menu 2: **Licznik przeglądów**
Licznik wyświetla ilość przeglądów jako liczbę 5-pozycyjną (do 99.999)
Liczba zostaje wyświetlona jako kolejna pozycja liczby: jednostki, dziesiątki, setki, tysiące itd.
Poruszanie się przyciskami jak w opisie Menu 1.

A2 Licznik przeglądów - dziesiątki tysięcy
B2 Licznik przeglądów - tysiące
C2 Licznik przeglądów - setki
D2 Licznik przeglądów - dziesiątki
E2 Licznik przeglądów - jednostki

Menu 3: **Ustawienie częstotliwości przeglądów**
Ilość cykli bramy, od której wyświetlany będzie wymagany przegląd.

A3 wyświetlanie przeglądów wyłączone I3 przegląd co 8.000 cykli bramy
B3 przegląd co 100 cykli bramy
C3 przegląd co 500 cykli bramy
D3 przegląd co 1.000 cykli bramy
E3 przegląd co 4.000 cykli bramy
F3 przegląd co 5.000 cykli bramy
G3 przegląd co 6.000 cykli bramy
H3 przegląd co 7.000 cykli bramy
J3 przegląd co 9.000 cykli bramy
K3 przegląd co 10.000 cykli bramy
L3 przegląd co 15.000 cykli bramy
M3 przegląd co 20.000 cykli bramy
N3 przegląd co 30.000 cykli bramy
O3 przegląd co 40.000 cykli bramy
P3 przegląd co 50.000 cykli bramy

Menu 8: **Reset Serwis i przeglądy**
Dla Resetu, diagnozy i przeglądów wymuszone zostanie wykasowanie pamięci.

A8 brak resetu
B8 reset (także pamięci błędów)

8. Poziom	Ustawienia systemowe															
	1	2	3	4	5	6	7	8	9	10	11	12	13	14	15	16
Menu 1: Fotokomórka																
	A1	B1	C1	–	–	–	–	–	–	–	–	–	–	–	–	–
Menu 2:Listwa kontaktowa (przeciwzgnieceniowa)- krawędź zamykania																
	A2	B2	C2	D2	–	–	–	–	–	–	–	–	–	–	–	–
Menu 3:Funkcje automatyki wyłączania (najazd na przeszkodę)																
	A3	B3	C3	D3	–	–	–	–	–	–	–	–	–	–	–	–
Menu 4: Tryby pracy																
	A4	B4	C4	D4	–	–	–	–	–	–	–	–	–	–	–	–
Menu 5: Funkcje nadajników impulsów kierunkowych																
	A5	B5	–	–	–	–	–	–	–	–	–	–	–	–	–	–
Menu 6: Funkcje nadajników impulsów																
	A6	B6	–	–	–	–	–	–	–	–	–	–	–	–	–	–

8. Poziom	**Menu 1**	**Fotokomórka**	= **stopień 1**

1	A1	brak fotokomórki
2	B1	Fotokomórka (podłączenie XB02 - zaciski 70/71) ruch bramy ZAMYK: brama rewersuje długo[2]
3	C1	Obca fotokomórka (podłączenie XB01 - zaciski 70/71) ruch bramy ZAMYK: brama rewersuje długo[2]

- **Uwaga:** podłączona fotokomórka zostanie automatycznie wykryta po podłączeniu napięcia. Później również można ją przeprogramować.
- **Ważne:** Nieużywane fotokomórki należy odłączyć, ponieważ zostaną wykryte przez centralkę.
- Podłączenie XB01: *str. 15*

8. Poziom	**Menu 2**	**Krawędź zamykania - listwa kontaktowa**	= **stopień 1**

		OTWIERANIE	ZAMYKANIE
1	A2	brama rewersuje krótko[1]	brama rewersuje krótko[1]
2	B2	brama rewersuje krótko[1]	brama rewersuje długo[2]
3	C2	brama rewersuje długo[2]	brama rewersuje krótko[1]
4	D2	brama rewersuje długo[2]	brama rewersuje długo[2]

8. Poziom	**Menu 3**	**Funkcja automatyki wyłączenia (Auto Rewers, najazd na przeszkodę)**	= **stopień 1**

		OTWIERANIE	ZAMYKANIE
1	A3	brama zatrzymuje się	brama rewersuje krótko[1]
2	B3	brama rewersuje krótko[1]	brama rewersuje krótko[1]
3	C3	brama zatrzymuje się	brama rewersuje długo[2]
4	D3	brama rewersuje długo[2]	brama rewersuje długo[2]

[1] Brama rewersuje krótko: napęd „porusza“ bramą krótko w przeciwną stronę, aby przeszkodę uwolnić.

[2] Brama rewersuje długo: napęd „porusza“ bramą w przeciwną stronę do końca, do jej pozycji końcowej.

8. Poziom	Menu 4	Tryby pracy	= stopień 4

		OTWIERANIE	ZAMYKANIE
1	A4	Totmann	Totmann
2	B4	podtrzymanie	Totmann
3	C4	Totmann	podtrzymanie
4	D4	podtrzymanie	podtrzymanie

8. Poziom	Menu 5	Funkcja kierunkowego nadajnika impulsu	= stopień 1

		Kierunkowy nadajnik impulsu	Wyjaśnienia
1	A5	nieaktywne	Nadajniki powodują odpowiedni kierunek ruchu tylko przy stojącej bramie.
2	B5	tylko stop	Brama w ruchu zostaje zatrzymana.

8. Poziom	Menu 6	Funkcja nadajnika impulsu	= stopień 2

		Nadajnik impulsu	Wyjaśnienia
1	A6	nieaktywne	Nadajniki powodują ruch tylko przy stojącej bramie.
2	B6	tylko stop, następnie według taktu	Brama w ruchu zostaje zatrzymana. Następny impuls powoduje ruch w przeciwną stronę (OTW - STOP - ZAM - STOP - OTW).

6.1 Możliwe meldunki

Wskazania LED			
	Status elementów bezpieczeństwa		Przegląd
	Brama stoi w pozycji OTW		Obwód bezpieczeństwa głowica napędowa
	Brama jedzie w kierunku OTW		Nadajnik impulsowy użyty
	Pozycja pośrednia OTW		Gotowy do pracy
	Pozycja pośrednia ZAM	**Przykład:** Brama stoi w pozycji OTW. Brama ruszy w kierunku ZAM jak tylko czas przedostrzegania/ ostrzeżenie przed startem skończy się.	
	Brama stoi w pozycji pośredniej		
	Brama stoi w pozycji ZAM		
	Brama jedzie w kierunku ZAM		

LED nie świeci	○	LED świeci	●
LED miga	powoli:	rytmicznie:	szybko:

6.2 Meldunki statusowe

Elementy bezpieczeństwa (LED 1)		Elementy obsługi / radio (LED 7)	
	• LED 1 pokazuje status podłączonych elementów bezpieczeństwa w czasie pracy (listwa kontaktowa, fotokomórka). • Jeżeli któryś z elementów bezpiecz.zostanie „użyty“, LED 1 świeci się na czas jego użycia.		• LED 7 pokazuje status podłączonych elementów sterujących (OTW,ZAM,STOP,półotwarte itd...). • Jeżeli któryś w.w. elementów zostanie „użyty“, LED 7 świeci się na czas jego użycia.

6.3 Meldunki o zakłóceniach

- Zakłócenia zostają wyświetlone w formie numerów meldunkowych.
- Centralka przechodzi w **tryb meldunkowy.**

	1. Wyświetlenie numeru meldunku na okres ok. 3s (przykład: Meldunek 15).		• Centralka pokazuje numery medunkowe w formie rytmicznego migania jednej lub kilku LED. • Poprzez zsumowanie poszczególnych cyfr otrzymujemy właściwą liczbę. • Podczas programowania zarówno status jak i inne meldunki zostają wygaszone. • Wyświetlenia w trybie programowania są jednoznaczne
	2. Przerwa w wyświetlaniu ok. 1s		
	3. Wyświetlenie trybu pracy przez ok. 3s (przyklad: napięcie zasilania).	Numery meldunkowe posiadają 2 funkcje: 1. Informują dlaczego nadany rozkaz nie mógł zostać poprawnie wykonany. 2. Pokazują błędnie lub niepracujący komponent, aby szybciej namierzyć usterkę. Centralka znajduje się tak długo w trybie meldunkowym aż przełączy się w tryb pracy lub diagnozy.	
	4. Przerwa w wyświetlaniu ok. 1s		
	5. Powtórzenie wyświetleń 1 – 4		

Zmiana w tryb praca

Centralka przełącza się w tryb pracy jak tylko dostanie impuls (rozkaz) dla ruchu bramy.

Zmiana w tryb diagnoza

Centralka może przełączyć się w tryb diagnozy z trybu meldunkowego i z trybu pracy.
Przed przełączeniem się w tryb diagnozy należy włącznik kluczykowy ustawić w pozycję “1”.

- Nacisnąć przycisk STOP i trzymać naciśnięty.
- Przełączyć włącznik kluczykowy w ciągu 4 sekund z pozycji “1” do pozycji “2” i puścić przycisk STOP.
- Centralka przełącza się w tryb diagnozy.

Funkcje przycisków w trybie diagnozy

Przycisk (+ / OTW) Poprzez naciśnięcie przycisku (+) wyświetlony zostanie aktualny błąd.
Przycisk (- / ZAM) Poprzez naciśnięcie przycisku (-) wyświetlonych zostanie po kolei 5 ostatnich błędów.
Przycisk (P / STOP) Poprzez naciśnięcie przycisku (P) tryb diagnozy zostanie opuszczony.

Kolisty wyświetlacz kręci się w odwrotną stronę - centralka przechodzi z powrotem w tryb pracy.

Schemat wyświetlania meldunków błędów

Funkcje rozszerzone

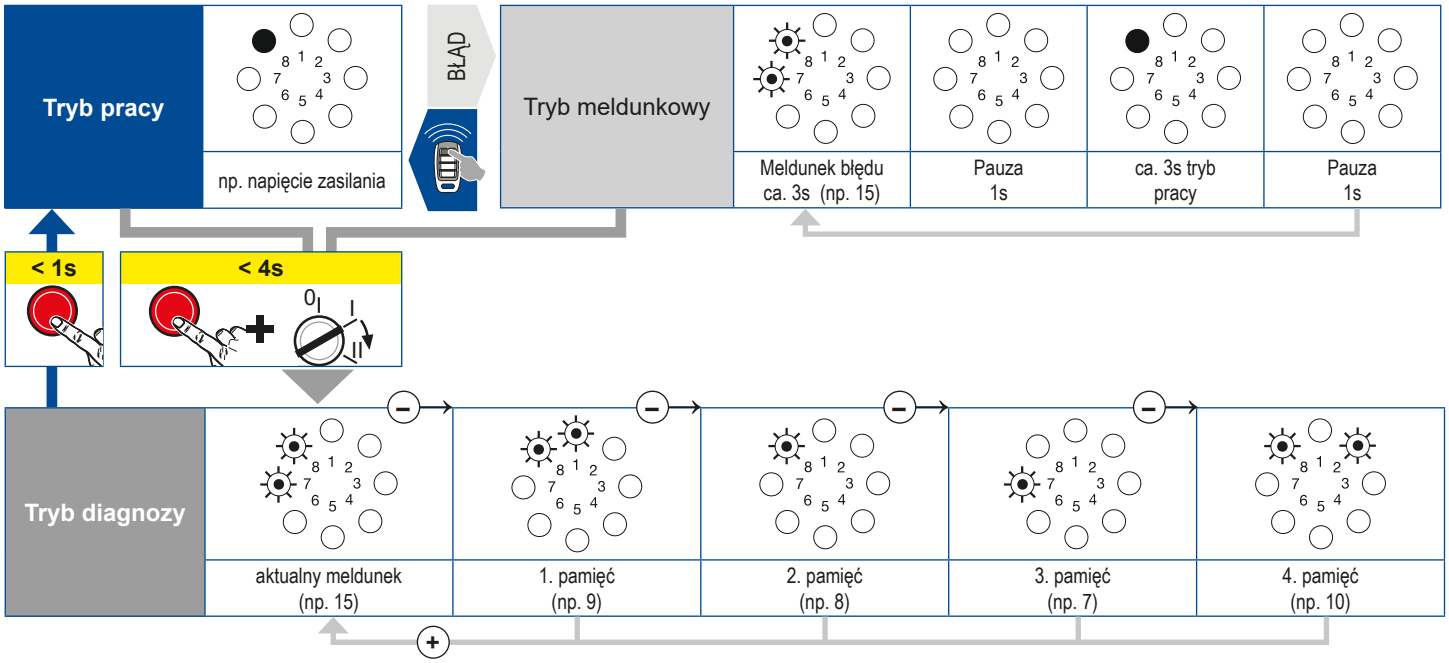

Legenda:	
LED nie świeci	○
LED świeci	●
LED miga powoli	
LED miga rytmicznie	
LED miga szybko	
ustawienie fabryczne	
nieaktywne	–

Zakłócenia wyświetlane jako meldunek

Zakłócenie z nr meldunku		Przyczyna	Pomoc
3		Listwa kontaktowa w kierunku OTW wywołana	Skontrolować obszar pod bramą i usunąć przeszkodę.
5		Listwa kontaktowa w kierunku ZAM wywołana	Skontrolować obszar pod bramą i usunąć przeszkodę.
7		• Po 120 sek bez naciskania przycisku impulsowego tryb programowania kończy się samoczynnie. • Programowanie pozycji krańcowych OTW i ZAM bez przejścia punktu referencyjnego	
9		Sensor obrotów-impulsy nie dochodzą, napęd zablokowany	Skontrolować napęd
10		• bieg bramy za ciężki • brama zablokowana	Bieg bramy - przywrócić lekkobieżność
		Max.siła napędu ustawiona za nisko	Skontrolować ustawienie max. siły przez uprawnionego fachowca. ➔ *Poziom 2 / Menu 1+2, str. 24*
11		Ograniczenie czasu pracy	Skontrolować napęd
12		Test listwy kontaktowej w kierunku OTW nie OK	listwę kontaktową skontrolować.
13		Test listwy kontaktowej w kierunku ZAM nie OK	listwę kontaktową skontrolować.
15		Fotokomórka widzi przeszkodę lub uszkodzona	Skontrolować obszar pod bramą i usunąć przeszkodę.
		Fotokomórka zaprogramowana ale niepodłączona	Podłączyć forokomórkę lub wyłączyć w programie
16		Sensor obrotów ARS uszkodzony	Skontrolować napęd - zgłosić się do serwisu
26		Spadek napięcia, napęd przeciążony przy ustawieniu siły na max.16 stopień	Skontrolować źródło zasilania
28		• bieg bramy za ciężki • brama zablokowana	Bieg bramy - przywrócić lekkobieżność
		• max. siła ustawiona za nisko • czułość ARS ustawiona za wysoko	System ARS zlecić kontrolę
35		Elektronika uszkodzona	Skontrolować napęd - zgłosić się do serwisu
36		Zworka usunięta ale przycisk STOP niepodłączony.	Przycisk STOP podłączyć lub zmostkować ➔ *str. 14*
		Napęd odryglowany lub przerwany obwód prądu spoczynkowego	Zaryglować napęd

LED nie świeci	○	LED świeci	●
LED miga	powoli:	rytmicznie:	szybko:

Zakłócenia bez wyświetlania meldunku

Zakłócenia	Przyczyna	Pomoc
LED 8 nie świeci	Brak zasilania	• Sprawdzić zasilanie
	Termoochrona w transformatorze zasilacza wywołane	Odczekać aż transformator schłodzi się
	Uszkodzona jednostka sterująca	Skontrolować napęd
Brak reakcji po impulsie	Zaciski dla przycisku “Impuls” zmostkowane, np. z powodu zwarcia	Ewtl. podłączone włączniki kluczykowe, przyciski impulsowe itd. odłączyć od centralki (Punkt 8.2): Kabel wypiąć z kostki XB02, założyć zworkę i szukać błędu w okablowaniu

Ważne wskazówki ostrzegawcze i bezpieczeństwa przed montażem i użytkowaniem

Koniecznie przeczytać ! str.4

Wmontować moduł dodatkowy **(1)** w obudowę centralki oraz podłączyćkablem systemowym (na wyposażeniu) do centralki (patrz obok).

Montaż modułu

Skład zestawu:

1	Moduł dodatkowy
2	Kabel systemowy

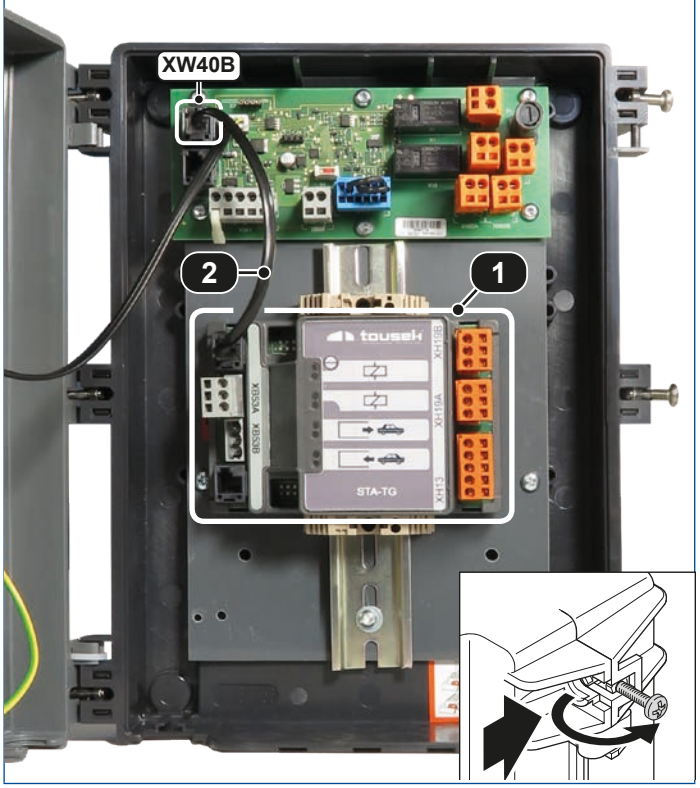

Wymiary

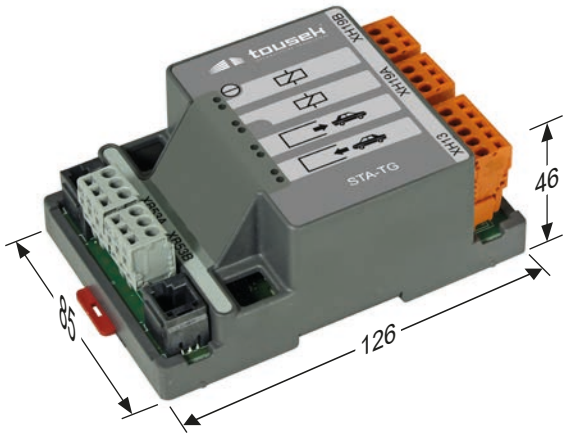

Podłączenia elektryczne

Schemat podłączeń

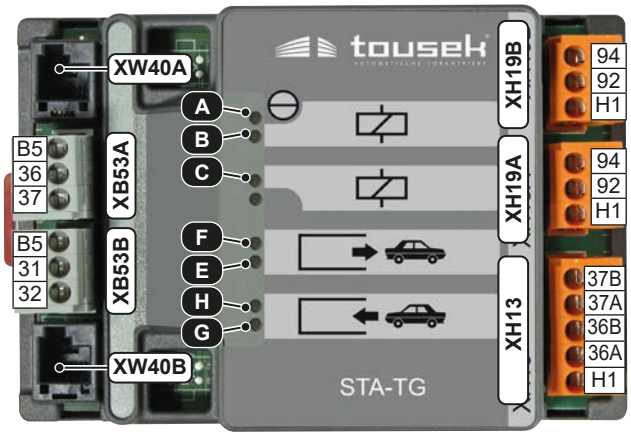

LED	znaczenie	LED	znaczenie
A	gotowość	E	wyjazd czerwone
B	wyjście XH19B	F	wyjazd zielone
C	wyjście XH19A	G	wjazd czerwone
		H	wjazd zielone

	podłączenie
XW40A	MS do centralki sterującej
XW40B	MS Bus podłączenie kolejnego modułu
XB53A	przycisk impulsowy wjazd/wyjazd
XB53B	funkcje automatyki
XH13	sygnalizacja wjazd/wyjazd
XH19A	sygnalizacja
XH19B	sygnalizacja

Podłączenie modułu

- Podłączyć centralkę do zacisków XW40A an.
- Podłączyć dalsze moduły do zacisków XW40B.

Podłączenie przycisku wjazd/wyjazd (XB53A)

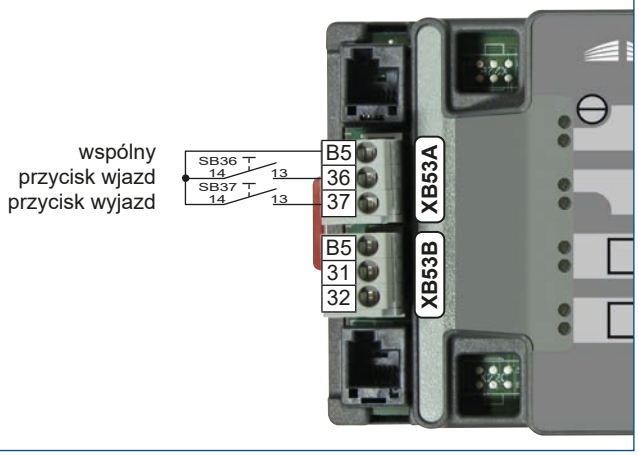

Podłączenie innych elementów sterując.(XB53B)

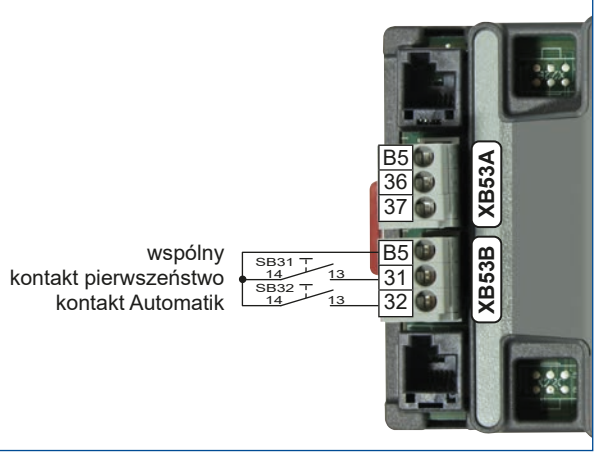

Podłączenie sygnalizacja świetlna (XH19A, XH19B)

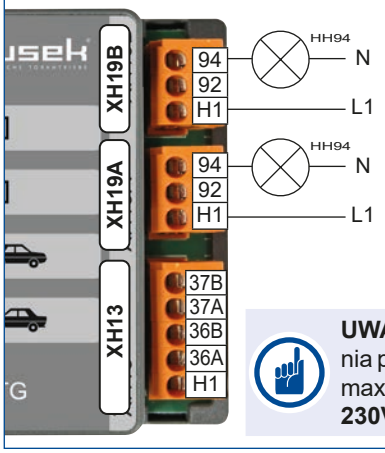

Programowanie sygnalizacji XH19B
patrz Poziom 3, Menu 8
➔ *str. 25*

Programowanie sygnalizacji XH19A
patrz Poziom 3, Menu 7
➔ *str. 25*

UWAGA: Aby uniknąć uszkodzenia płytki sterującej przestrzegać max. obciążenia kontaktów: **max. 230V, 6A**

Podłączenie sygnalizacja wjazd/wyjazd (XH13)

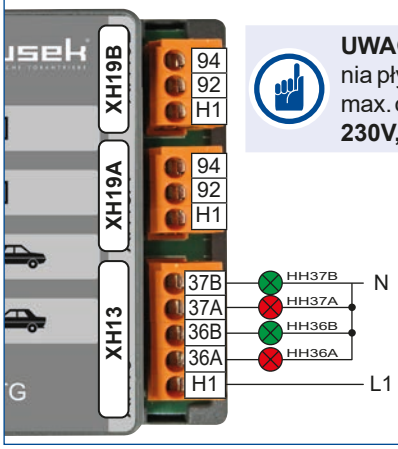

UWAGA: Aby uniknąć uszkodzenia płytki sterującej przestrzegać max. obciążenia kontaktów: **max. 230V, 6A**

wyjazd: zielony
wyjazd: czerwony
wjazd: zielony
wjazd: czerwony

Przykład

Brama oraz pasy ruchu (ustawienia fabryczne)
- Sygnalizatory świetlne oraz przycisk dla wjazdu oraz przycisk dla wyjazdu znajdują się w pobliżu bramy.
- Czas fazy zielonej dla wjazdu i wyjazdu jest taki sam.
- Czas fazy czerwonej dla wjazdu i wyjazdu jest taki sam.
- Faza zielona ma zostać przedłużona w przypadku przecięcia fotokomórki.

Opis parametrów:
- Przecięcie fotokomórki (A2) ma spowodować przedłużenie fazy zielonej
- Czasy: faza zielona wjazd i wyjazd = 15s
  faza czerwona wjazd i wyjazd = 5s

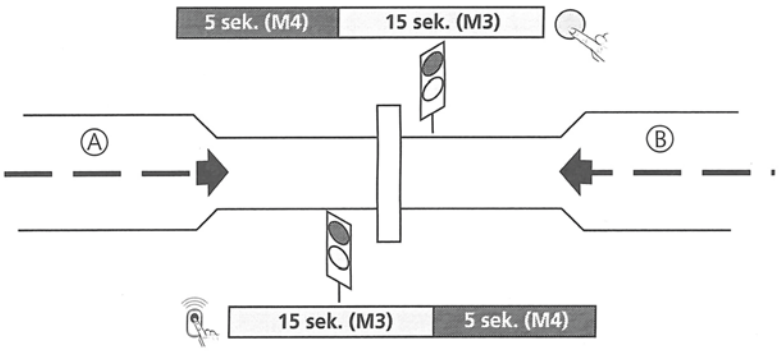

Aktywny moduł prowadzi do zmiany 1.poziomu i 3.poziomu jak również aktywuje następujące punkty menu:

LED nie świeci	○	LED świeci	●
LED miga	powoli:	rytmicznie:	szybko:

1. Poziom	Funkcje podstawowe															
	1	2	3	4	5	6	7	8	9	10	11	12	13	14	15	16
Menu 7:	Dodatkowy moduł wyjście przekaźnikowe															
	A7	B7	C7	D7	E7	F7	G7	H7	I7	J7	K7	L7	–	–	–	–

1. Poziom	Menu 7	Wyjście przekaźnikowe - rozszerzenie	= stopień 1
1	A7	lampa migająca *„Poziom 3, Menu 7 - Lampa migająca“, str. 25*	
2	B7	pozycja bramy OTW	
3	C7	pozycja bramy ZAM	
4	D7	pozycja pośrednia OTW	
5	E7	pozycja pośrednia ZAM	
6	F7	napęd startuje (impuls 1 sekunda)	
7	G7	zakłócenie	
8	H7	oświetlenie *„Poziom 5, Menu 4 - czas oświetlenia“, str. 26*	
9	I7	sygnał do zaryglowania (napęd w ruchu)	
10	J7	uwolnienie zamka (napęd startuje / impuls 3 sekundy)	
11	K7	zabezpieczenie podnoszenia	
12	L7	radio (przekaźnik zwiera na długość impulsu)	

3. Poziom	Automatycz. zamykanie / centralka sygnalizacyjna															
	1	2	3	4	5	6	7	8	9	10	11	12	13	14	15	16
Menu 2:	**Regulacja pasa ruchu**															
	A2	B2	C2	D2	E2	F2	G2	H2	I2	J2	K2	L2	-	-	-	-
Menu 3:	**Czas pracy bramy - czas Zielone (sek)**															
	2	5	10	15	20	25	30	35	40	50	80	100	120	150	180	255
Menu 4:	**Czas przedostrzegania - czas Czerwone (sek)**															
	1	2	5	10	15	20	25	30	35	40	45	50	55	60	65	70
Menu 7:	**Lampa migająca**															
	A7	B7	C7	D7	E7	F7	–	–	–	–	–	–	–	–	–	–
Menu 8:	**Dodatkowy moduł wyjście przekaźnikowe**															
	A8	B8	C8	D8	E8	–	–	–	–	–	–	–	–	–	–	–

3. Poziom	**Menu 2**	**Regulowanie / Zarządzanie jezdnią**	**= stopień 1**

		Funkcja	SB32	SB31
1	A2	Restart fazy zielonej po przecięciu fotokomórki. Impuls wjazd i impuls wyjazd otwiera bramę.	OFF	
2	B2	Koniec fazy zielonej po przecięciu fotokomórki. Impuls wjazd i impuls wyjazd otwiera bramę.		
3	C2	Koniec fazy zielonej i czerwonej po przecięciu fotokomórki. Impuls wjazd i impuls wyjazd otwiera bramę.		
4	D2	Faza zielona i czerwona nie reagują na przecięcie fotokomórki. Impuls wjazd i impuls wyjazd otwiera bramę.		
5	E2	Faza zielona i czerwona nie reagują na przecięcie fotokomórki. Impuls wjazd i impuls wyjazd otwiera bramę.	OFF	
		Pierwszeństwo funkcji Wjazd: wjazd ma CIĄGŁE ZIELONE. Nadając impuls wyjazd, wjazd przełącza się natychmiast na czerwony a wyjazd na zielony. Po zakończeniu fazy zielonej i fazy opuszczania wjazd przełącza się na CIĄGŁY ZIELONY.	ON	OFF
		Pierwszeństwo funkcji Wyjazd: wyjazd ma CIĄGŁE ZIELONE.	ON	
6	F2	Faza zielona i czerwona nie reagują na przecięcie fotokomórki. Impuls wjazd i impuls wyjazd otwiera bramę.	OFF	
		Automatyczna zmiana pomiędzy fazą zieloną-wjazd a fazą zieloną-wyjazd.	ON	OFF
7	G2	Restart fazy zielonej po przecięciu fotokomórki. Impuls wjazd i impuls wyjazd otwiera bramę.	OFF	
		CIĄGŁE OTWARCIE bramy, obydwa sygnalizatory czerwone. Rozkaz z jednej ze stron rozpoczyna fazę zieloną.	ON	OFF
8	H2	Koniec fazy zielonej po przecięciu fotokomórki. Impuls wjazd i impuls wyjazd otwiera bramę.	OFF	
		Brama otwiera automatycznie, rozkaz wjazd lub wyjazd.	ON	OFF
9	I2	Koniec fazy zielonej i czerwonej po przecięciu fotokomórki. Impuls wjazd i impuls wyjazd otwiera bramę.	OFF	
		Brama otwiera automatycznie, rozkaz wjazd lub wyjazd.	ON	OFF
10	J2	Faza zielona i czerwona nie reagują na przecięcie fotokomórki. Impuls wjazd i impuls wyjazd otwiera bramę.	OFF	
		Brama otwiera automatycznie, rozkaz wjazd lub wyjazd.	ON	OFF
11	K2	Faza zielona i czerwona nie reagują na przecięcie fotokomórki. Impuls wjazd i impuls wyjazd otwiera bramę.	OFF	
		CIĄGŁE OTWARCIE bramy i pierwszeństwo funkcji wjazd.	ON	OFF
		CIĄGŁE OTWARCIE bramy i pierwszeństwo funkcji wyjazd.	ON	
12	L2	Faza zielona i czerwona nie reagują na przecięcie fotokomórki. Impuls wjazd i impuls wyjazd otwiera bramę.	OFF	
		Brama otwiera automatycznie, pierwszeństwo funkcji wyjazd.	ON	OFF

3. Poziom	**Menu 7**	**Lampa migająca**	**= stopień 1**

		ruch bramy / ostrzeganie	brama stoi
1	A7	miga	OFF (oszczęd.energii)
2	B7	świeci	OFF (oszczęd.energii)
3	C7	miga	miga
4	D7	świeci	świeci
5	E7	miga	świeci
6	F7	świeci	miga

Podłączenie lampy jest regulowane *Poziom 1, Menu 7, str. 26*

3. Poziom	**Menu 8**	**Moduł dodatkowy wyjście przekaźnikowe**	**= stopień 1**

Możliwe ustawienia wyjścia przekaźnikowego modułu dodatkowego.

		Funkcja	Parametr
1	A8	meldunek zakłócenie przy wyłącz.siłowym	1s
2	B8	przy każdym impulsie wjazd i wyjazd	1s
3	C8	impuls wjazd	1s
4	D8	impuls wyjazd	1s
5	E8	start impuls zaryglowanie (przekaźnik zwiera, tak długo jak brama w ruchu lub otwarta)	1s

- wymiary w mm

(4) Uchwyty szyny (2x)
(5) Uchwyt podwieszenia (2x)
(32) Uchwyt nadproża
(37) Odbojnik wózka dla pozycji Otwarte
(38) Wózek jezdny
(38a) Odryglowanie (czerwone)
(38b) Zaryglowanie (zielone)

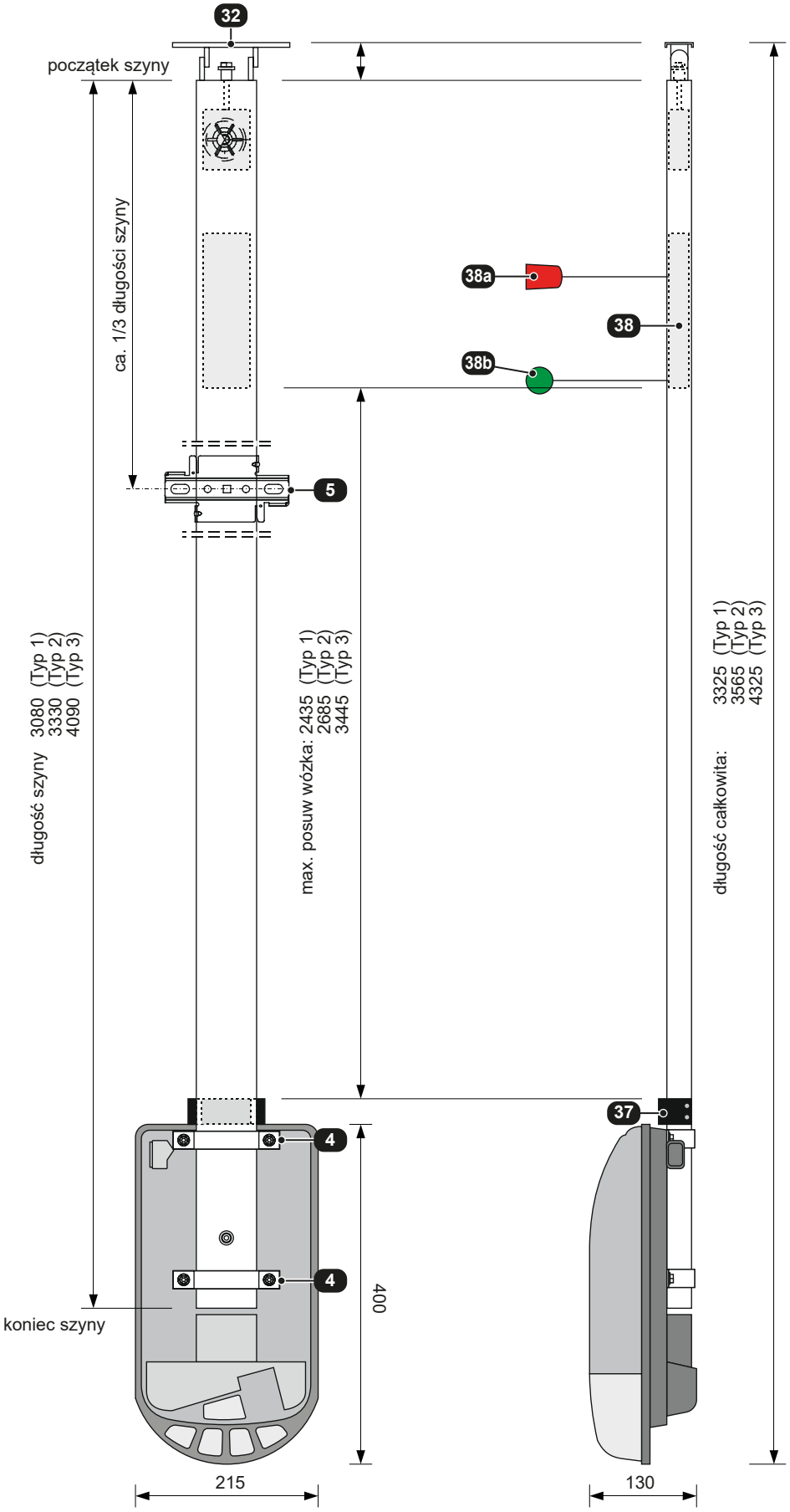

Zastrzega się prawo do zmian technicznych i zmian wymiarów !

Notatki

tousek
AUTOMATYCZNE NAPĘDY DO BRAM

Deklaracja włączenia UE

zgodnie z Dyrektywą Maszynową 2006/42/WE, załącznik II B dotycząca wbudowania w maszynę nieukończoną.

Niniejszym oświadczamy, że niżej wymieniony produkt na podstawie jego projektu i budowy jak również wersji wprowadzonej do obrotu spełnia wymagania zawarte w Dyrektywie Maszynowej (2006/42/WE).

Deklaracja ta traci ważność jeżeli produkt zmodyfikowano bez naszej zgody.

Produkt:
Napęd bramy garażowej
GTZ 55 Digital, GTZ 100 Digital, GTZ TG, wersja: R01
został zaprojektowany, skonstruowany i wyprodukowany zgodnie z następującymi dyrektywami:
Dyrektywa produktów budowlanych 89/106/WE
Dyrektywa kompatybilności elektromagnetycznej 2004/108/WE
Dyrektywa niskiego napięcia 2006/95/WE

— Następujące wymagania załącznika I Dyrektywy UE 2006/42/WE zostały spełnione:
1.1.2, 1.1.3, 1.1.5, 1.2.1, 1.2.2, 1.2.3, 1.2.6, 1.3.1, 1.3.4, 1.3.7, 1.3.8, 1.3.9, 1.5.1, 1.5.4, 1.5.6, 1.5.8, 1.5.14, 1.7

EN 60204-1:2006 EN ISO 12100:2010
EN ISO 13849-1:2008
Kat.2 / PLc dla funkcji ograniczenia siłowego i rozpoznania pozycji krańcowych

— Dyrektywa kompatybilności elektromagnetycznej 2014/30/WE
EN 55014-1:2006 EN 61000-3-2:2008
EN 61000-3-3:2008 EN 61000-6-2:2005
EN 61000-6-3:2007

— Dyrektywa niskiego napięcia 2014/35/WE
EN 60335-1:2002 EN 60335-2-95:2004

Specjalna dokumentacja techniczna została sporządzona według wytycznych załącznika VII część B Dyrektywy UE 2006/42/WE.

Zoobowiązujemy się dokumentację tą udostępnić na uzasadnione żądanie organów kontroli rynkowej w odpowiednim czasie w formie elektronicznej.

Do przygotowania dokumentacji technicznej upoważniona jest:

TOUSEK Ges.m.b.H., A1230 Wiedeń, Zetschegasse 1, Austria

Nieukończona maszyna może zostać oddana do użytku dopiero wtedy jak zostanie ustalone, że maszyna finalna, w którą ma zostać wbudowana maszyna nieukończona, odpowiada wymogom Dyrektywy Maszynowej 2006/42/WE.

Eduard Tousek, Prezes Zarządu Wiedeń, 01.01.2014

tousek
AUTOMATYCZNE NAPĘDY DO BRAM

Deklaracja zgodności UE

zgodnie z Dyrektywą Maszynową 2006/42/WE, załącznik II, częśc 1 A

Jeżeli opisane tutaj napędy do bram połączone zostaną z bramą powstanie maszyna zgodnie z Dyrektywą Maszynową.

Właściwe Dyrektywy Unii Europejskiej:

Dyrektywa w spr.wyrobów budowlanych 89/106/WE
Dyrektywa maszynowa 2006/42/WE
Dyrektywa kompatybilności elektromagnetycznej 2014/30/WE
Dyrektywa niskiego napięcia 2014/35/WE

Niniejszym oświadczamy, że niżej opisany produkt na podstawie jego projektu i budowy jak również wersji wprowadzonej do obrotu, odpowiada wyżej wymienionym dyrektywom UE. Modyfikacja produktu bez naszej zgody powoduje utratę ważności niniejszej deklaracji.

Produkt:

_____
nazwa / opis bramy

_____
nazwa napędu

Nieukończona maszyna może zostać oddana do użytku dopiero wtedy jak zostanie ustalone, że maszyna finalna, w którą ma zostać wbudowana maszyna nieukończona, odpowiada wymogom Dyrektywy Maszynowej 2006/42/WE.

_____
wykonawca (firma montująca)

_____
adres, kod pocztowy, miejscowość

_____
data / podpis

Numer silnika (tabliczka znamionowa):

_____

Dodatkowe komponenty:

www.tousek.com

PRODUKTY tousek

- automatyka bram przesuwnych
- systemy szyn samonośnych
- automatyka bram skrzydłowych
- automatyka bram garażowych
- automatyka bram składanych
- szlabany
- centralki sterujące
- zdalne sterowanie
- włączniki kluczykowe
- kontrola dostępu
- elementy bezpieczeństwa
- akcesoria dodatkowe

tousek®
AUTOMATYCZNE NAPĘDY DO BRAM

Tousek Ges.m.b.H. Austria
A-1230 Wien
Zetschegasse 1
Tel. +43/ 1/ 667 36 01
Fax +43/ 1/ 667 89 23
info@tousek.at

Tousek GmbH Niemcy
D-83395 Freilassing
Traunsteiner Straße 12
Tel. +49/ 8654/ 77 66-0
Fax +49/ 8654/ 57 196
info@tousek.de

Tousek Benelux NV
BE-3930 Hamont - Achel
Buitenheide 2A/ 1
Tel. +32/ 11/ 91 61 60
Fax +32/ 11/ 96 87 05
info@tousek.be

Tousek Sp. z o.o. Polska
PL 43-190 Mikołów (k/Katowic)
Gliwicka 67
Tel. +48/ 32/ 738 53 65
Fax +48/ 32/ 738 53 66
info@tousek.pl

Tousek s.r.o. Czechy
CZ-252 61 Jeneč u Prahy
Průmyslová 499
Tel. +420 / 777 751 730
info@tousek.cz

Państwa partner serwisowy :

tousek
PL_GTZ-TG_01
25. 11. 2019

Zastrzegamy sobie prawo do zmian technicznych, wersji, składu.
Za ewentualne błędy w druku nie ponosimy odpowiedzialności.

STAATLICH AUSGEZEICHNETES UNTERNEHMEN