Instrukcja montażu

System profili stalowych Rollco® LWS 101

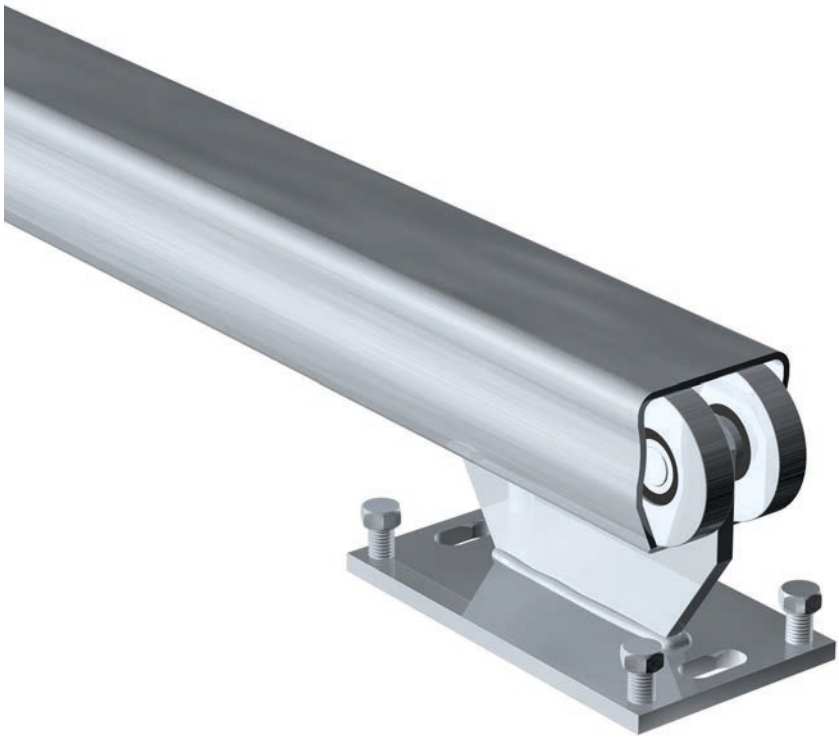

tousek
AUTOMATYCZNE NAPĘDY DO BRAM

GRUPA TOUSEK AUSTRIA

Ważne wskazówki bezpieczeństwa

- Poniższa instrukcja montażu i obsługi jest nieodłączną częścią produktu "**profil jezdny**"; skierowana jest wyłącznie do wykwalifikowanego personelu i powinna być rzetelnie i całkowicie przeczytana przed przystąpieniem do montażu. Instrukcja ta dotyczy tylko napędu do bramy, a nie całego urządzenia jakim jest "brama automatyczna". Po zamontowaniu napędu, instrukcja musi zostać przekazana użytkownikowi napędu.
- **Montaż, podłączenie, uruchomienie i przeglądy mogą zostać przeprowadzone jedynie przez wykwalifikowany personel z jednoczesnym przestrzeganiem instrukcji montażu, praktycznych reguł zachowań oraz obowiązujących norm. Niepoprawny montaż może prowadzić do poważnych wypadków i strat materialnych !**
- Dyrektywy maszynowe jak również przepisy BHP oraz normy obowiązujące w Unii Europejskiej jak również normy danego kraju muszą być bezwzględnie przestrzegane i zastosowane.
- TOUSEK Ges.m.b.H. oraz jej Oddział w Polsce: TOUSEK Sp. z o.o. nie może zostać pociągnięta do odpowiedzialności za szkody powstałe w wyniku nie przestrzegania obowiązujących norm podczas montażu lub użytkowania.
- Produktu wolno używać wyłącznie zgodnie z przeznaczeniem. Został on stworzony jedynie w tym celu, który przedstawiony jest w poniższej instrukcji. TOUSEK Ges.m.b.H. (TOUSEK Sp. z o.o.) odrzuca wszelką odpowiedzialność przy użytkowaniu produktu niezgodnie z przeznaczeniem.
- **Produkt nie może być używany w terenie zagrożonym eksplozją. Obecność gazów palnych i oparów stanowi duże niebezpieczeństwo!**
- Opakowania (tworzywo sztuczne,styropian itd.) należy pozbyć się zgodnie z przepisami. Stanowią one źródło niebezpieczeństwa dla dzieci i dlatego materiały te należy składować poza ich zasięgiem.
- Przed rozpoczęciem instalacji należy sprawdzić, czy elementy mechaniczne bramy,jak skrzydło bramy,prowadniki itd. są wystarczająco stabilne. Sprawdzić produkt pod względem ewentualnych uszkodzeń w czasie transportu.
- Umieścić szyldy i wskazówki ostrzegawcze w miejscach niebezpiecznych, zgodnie z przepisami.
- **Bezwzględnie należy poinstruować dzieci, że brama i jej akcesoria, nie może być przedmiotem użytkowania niezgodnego z przeznaczeniem (np. zabawa).**
- W przypadku ewentualnej naprawy wolno używać wyłącznie oryginalnych części zapasowych.
- TOUSEK Ges.m.b.H (Sp. z o.o.) odrzuca wszelką odpowiedzialność w przypadku użycia komponentów, które nie odpowiadają wymogom bezpieczeństwa.
- Firma montująca musi przekazać użytkownikowi wszelkie informacje dotyczące całego urządzenia, jak również użytkowania w trybie awaryjnym (np.brak prądu). Użytkownikowi muszą zostać przekazane także wszystkie wskazówki odnośnie zachowania środków bezpieczeństwa w trakcie użytkowania bramy. Instrukcję montażu i odsługi również należy przekazać użytkownikowi.

UWAGA: zabezpieczenie bramy przesuwnej *(patrz str. 9) !*

- **poprzez przykręcone na stałe, mechaniczne odboje, należy zabezpieczyć profil przed wypadnięciem z wózków w pozycji OTWARTEJ lub pozycji ZAMKNIĘTEJ !**
- **przykłady odbojów mechanicznych służących jako zabezpieczenie:**
  (1) najazd dolny, (2) słupek bramowy przeciwległy, (3) przewiert na wylot i śruba na wylot (M12) w profilu

Konserwacja

W zależności od intensywności pracy, jednak przynajmniej raz w roku, usilnie zalecamy przeprowadzenie następujących prac serwisowych:

- **skontrolować, czy wózki jezdne znajdują się w jednej linii względem siebie**
- **skontrolować, czy brama ręcznie daje poruszać się lekko i bez oporów**
- **skontrolować górne prowadzenie bramy**
- **skontrolować śruby mocujące**
- **skontrolować, czy brama poprawnie wjeżdża w najazd dolny i górny**
- **powierzchnię bieżną wewnątrz profilu najpierw wyczyścić a następnie lekko nasmarować**

Powyższa instrukcja jest naszą własnością i nie może być udostępniana firmom konkurencyjnym. Drukowanie, kopiowanie, także fragmentów, bez uprzedniej naszej zgody jest zabronione. Za ewentualne błędy w druku, pomyłki nie ponosimy odpowiedzialności. Wraz z pojawieniem się tego wydania, wszystkie poprzednie wersje tracą ważność.

Właściwości

- idealny system dla bram przesuwnych samonośnych
- profil stalowy 75/69/3 mm
- stal taśmowa, ocynkowana ogniowo (od wewnątrz i od zewnątrz), następnie walcowana na zimno - idealnie gładka, brak typowych naleciałości od wewnątrz
- dostępna długość: 6m
- udźwig (ciężar nadbudowy bramy) do 25kg/mb
- galwanicznie ocynkowane wózki z rolkami na łożyskach kulkowych
- CE

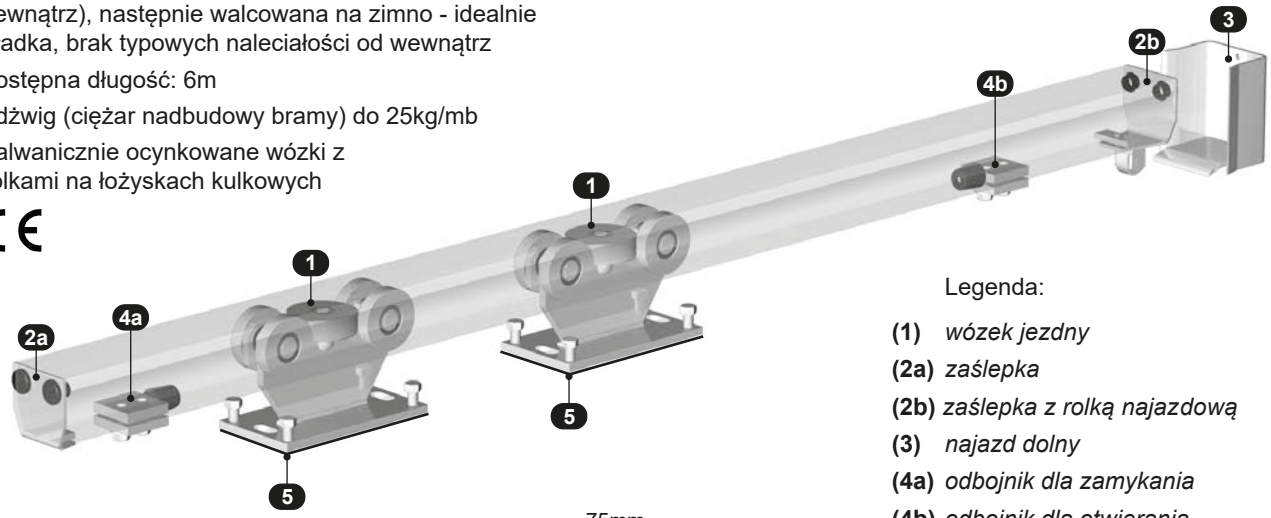

Legenda:

(1) *wózek jezdny*
(2a) *zaślepka*
(2b) *zaślepka z rolką najazdową*
(3) *najazd dolny*
(4a) *odbojnik dla zamykania*
(4b) *odbojnik dla otwierania*
(5) *płyta montażowa*
(6) *profil jezdny*

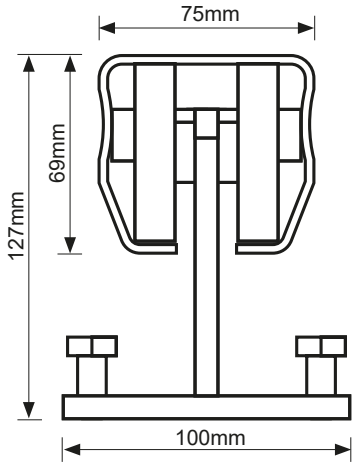

Dane ogólne

Stalowy system profili jezdnych Rollco® LWS 101 jest idealnym rozwiązaniem dla bram przesuwnych samonośnych. Nowoczesne konstrukcje bram samonośnych charakteryzują się przede wszystkim poruszaniem się “w powietrzu” - ponad wszelkimi nierównościami podłoża. Galwanicznie ocynkowane wózki, regulowane na wysokość, z rolkami na łożyskach kulkowych zapewniają optymalne prowadzenie.

Dane techniczne

Profil Rollco® LWS 101		nr art.
komponenty systemu		
profil stalowy 6000mm	światło bramy DL max. 4000mm, udźwig: do 25kg/mb, ciężar własny: 5,5kg/mb	S46124
wózki jezdne	wymagane 2 szt., regulacja wysokości, rolki stalowe, galw.ocynk, kotwy wysokiego obciążenia, 20 cykli/dzień	
dodatkowe akcesoria	płyta montażowa PULL, zaślepka z (i bez) rolki najazdowej, odbojniki, najazd dolny, prowadnik górny	

UWAGA: Montaż profilu i bramy może zostać przeprowadzony wyłącznie przez wykwalifikowany personel ! Aby zapewnić bezusterkową pracę systemu oraz aby nie dopuścić do uszkodzeń należy bezwarunkowo przestrzegać zaleceń podanych w tej instrukcji!

Ważne

- **profil jezdny wykonany jest ze stali taśmowej ocynkowanej ogniowo. W zależności od miejsca stosowania profil należy dodatkowo zabezpieczyć przed korozją (powłoka antykorozyjna, lakier)**
  W żadnym wypadku nie wolno profilu ponownie poddać ocynkowaniu, gdyż prowadziłoby to do uszkodzenia. Powierzchnie cięcia - uwarunkowane procesem fabrycznym - nie są ocynkowane, dlatego muszą zostać odpowiednio zabezpieczone przed korozją.
- **stosując różne materiały (np.nadbudowa z aluminium) należy oddzielić profil od bramy za pomocą taśmy antykorozyjnej (akcesoria dodatkowe)**
- **nadbudowa bramy nie może być wypaczona**
- **w części przeciwwagi należy zamontować zastrzał naciągający (Z).**
- **max. udźwig 25kg/mb nie może zostać przekroczony**

- **dla odciążenia bramy, należy w pozycji „brama zamknięta“ zamontować w profilu zaślepkę z rolką najazdową oraz najazd dolny przy słupku bramy. Dla dłuższych bram te same elementy należy zastosować również dla pozycji „brama otwarta“.**
- **dla górnego prowadzenia bramy stosuje się rolki prowadzące (prowadnik górny) oraz najazd górny dla pozycji „brama zamknięta“**
- **zalecane kształty profili dla konstrukcji nadbudowy:**

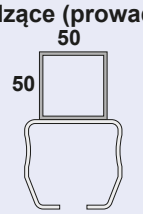

światło bramy DL	rama	sztachety
do 4000mm	FR 50/50/3	FR 25/25/2

Podane wartości są jedynie zaleceniem, konstrukcję bramy należy wykonać wg. wymogów statyki.

- **wiatr: profil przeznaczony jest dla wypełnień wiatroprzepuszczalnych (sztachety, siatka). Nie wolno stosować wypełnień pełnych (niewiatroprzepuszczalnych)**
- **wymiary fundamentów należy rozumieć jako zalecane. Fundament musi być stale dopasowany do wymogów podłoża. Powinno się zastosować beton kategorii C20/25 dla klasy podłoża 3, wypoziomowany i bez pęknięć. Uzbrojenie nie może być stosowane powyżej 200mm od góry (kotwy mocujące wózki).**
- **wskazówki techniczne dotyczą wyłącznie bram pracujących w poziomie**

UWAGA: zabezpieczenie bramy przesuwnej *(patrz str. 9) !*

- **zabezpieczyć profil przed wypadnięciem z wózków (np. poprzez najazdy dolne) -** *patrz str.9* **!**

Wskazówki dotyczące uruchomienia

Po zakończonym montażu ale przed uruchomieniem należy przeprowadzić następujące czynności:

- **profil jezdny wyczyścić od wewnątrz (ewtl. wióry usunąć).**
- **powierzchnie biegu rolek wózka w profilu lekko nasmarować**
- **skontrolować, czy brama w ruchu ręcznym porusza się lekko i bez oporów**

Konserwacja / przeglądy

W zależności od intensywności pracy, jednak przynajmniej raz w roku, usilnie zalecamy przeprowadzenie następujących prac serwisowych:

- **skontrolować, czy wózki jezdne znajdują się w jednej linii względem siebie**
- **skontrolować, czy brama ręcznie daje poruszać się lekko i bez oporów**
- **skontrolować górne prowadzenie bramy**
- **skontrolować śruby mocujące**
- **skontrolować, czy brama poprawnie wjeżdża w najazd dolny i górny**
- **powierzchnię bieżną wewnątrz profilu najpierw wyczyścić a następnie lekko nasmarować**

Fundament i schemat montażowy

Tabela wymiarów Rollco® LWS 101 wymiary w mm

DL	długość profilu	Em
3000	4300	850
3250	4700	1000
3500	5200	1250
3750	5600	1400
4000	6000	1550

WSKAZÓWKA:
dług.całkowita L = dług.profilu + 10mm
Profil Rollco® LWS 101 dostępny jest w długości 6.000mm.
Długości pośrednie = należy skrócić profil dłuższy.

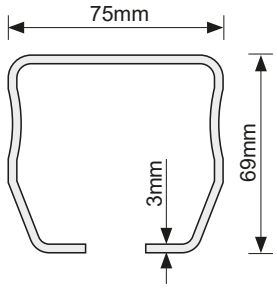

Legenda:

- **(1)** *wózek*
- **(2)** *zaślepka*
- **(3)** *najazd dolny*
- **(4)** *najazd górny*
- **(5)** *śruba rzymska napinająca*
- **(6)** *prowadnik górny*
- **(Z)** *zastrzał naciągający*
- **(D)** *zastrzał przekątny*

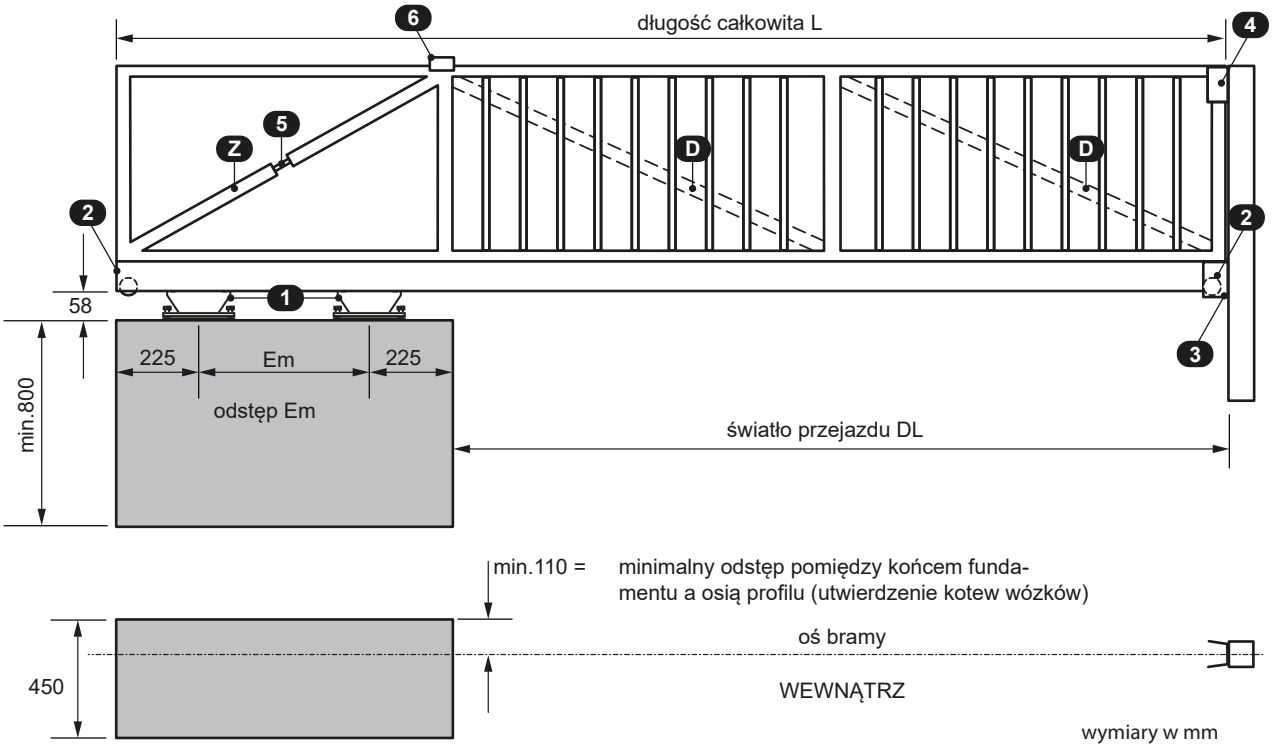

2a. Połączenie profilu jezdnego z ramą

montaż

Montaż poprzez spawanie

- profil jezdny połączyć z ramą bramy przy pomocy spoin spawalniczych o długości 50mm oraz odstępami pomiędzy nimi ≤500mm. Aby uniknąć wypaczenia się profilu, należy przestrzegać następującej kolejności spawania (spoin): 1 - 1 - 1..., 2 - 2 - 2..., 3 - 3 - 3... itd. (patrz rysunek)

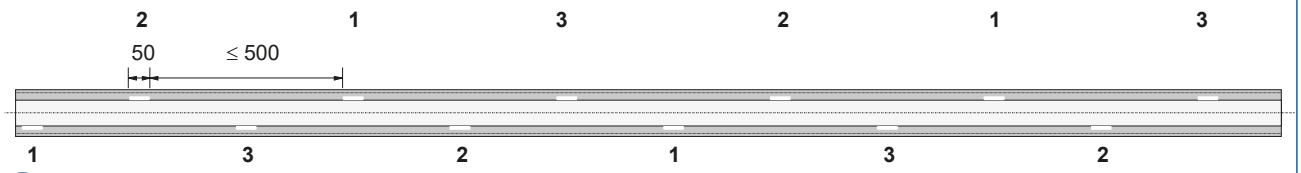

Ważne

- **Spawanie nadbudowy do profilu nie może odbywać się z profilem wsuniętym na wózek, ponieważ prowadzi to do zniszczenia rolek wózka (łożyska) !**

Montaż poprzez przykręcanie

Wersja: śruby niewidoczne

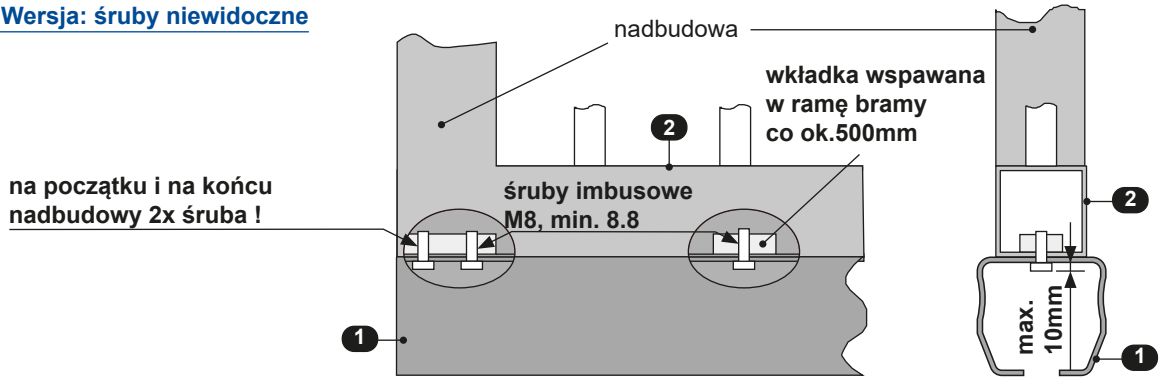

Wersja: śruby widoczne, "na wylot"

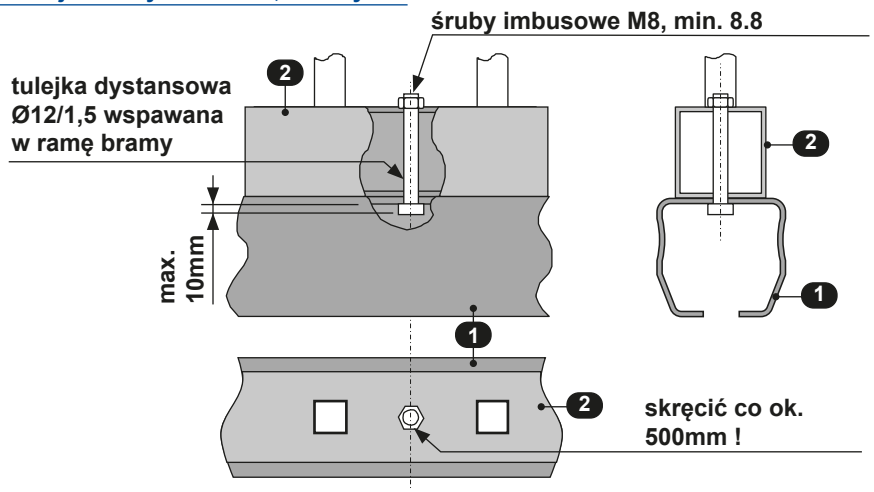

Legenda:

(1) *profil jezdny*

(2) *rama bramy*

2b. Montaż wózków jezdnych

montaż

- ustawić obydwa wózki jezdne na płytach montażowych, w linii zgodnej z osią przyszłej bramy, przestrzegając **odstępu Em** *(patrz str. 5)*.

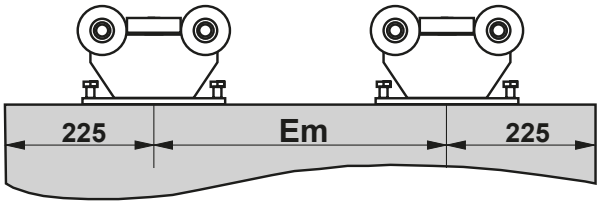

Ważne

- **Odstęp „Em" nie może być mniejszy, niż podany w tabeli !** *(patrz str. 5)*

- zanim wózki zostaną przykręcone, skontrolować ich **wypoziomowanie** za pomocą poziomicy. Ewentualnie podłożyć dystanse. Sprawdzić również, czy obydwa wózki są **zlicowane** względem siebie (np. przyłożyć listwę aluminiową).

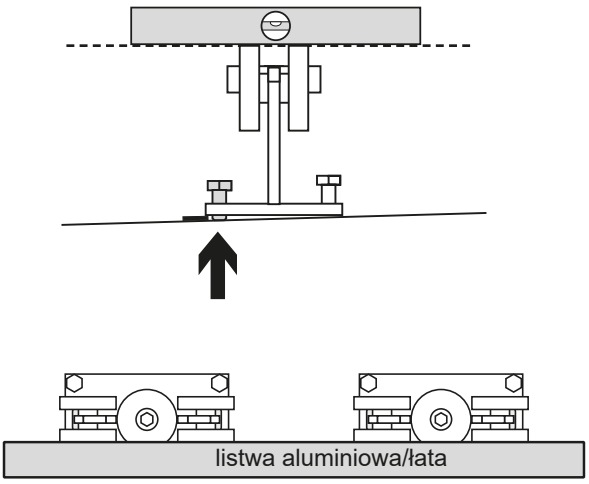

- zaznaczyć punkty dla otworów w podłożu. Po wywierceniu otworów wydmuchać je i wbić kołki. **Stosować wyłącznie kołki (kotwy) o dużej obciążalności (na wyposażeniu).**

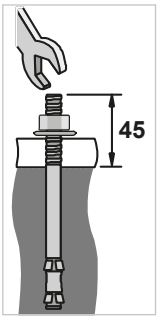

kołki M12 x 150		
głębokość otworu	Ø otworu	moment dokręc.
145mm	12mm	65Nm

- profil wraz z przymocowaną nadbudową bramy wsunąć na wózki.

Pionowa regulacja wózków

A bramę ustawić w pozycji **„zamknięte“** i obydwie zaznaczone (lewe) śruby **tylnego** wózka tak ustawić, aby **rolki znajdujące się nad śrubami (lewe rolki)** dotknęły górą profilu ale jeszcze dały się obracać ręką.

B bramę ustawić w pozycji **„otwarte“** i obydwie zaznaczone (prawe) śruby **przedniego** wózka tak ustawić, aby **rolki znajdujące się nad śrubami (prawe rolki)** dotknęły górą profilu ale jeszcze dały się obracać ręką.

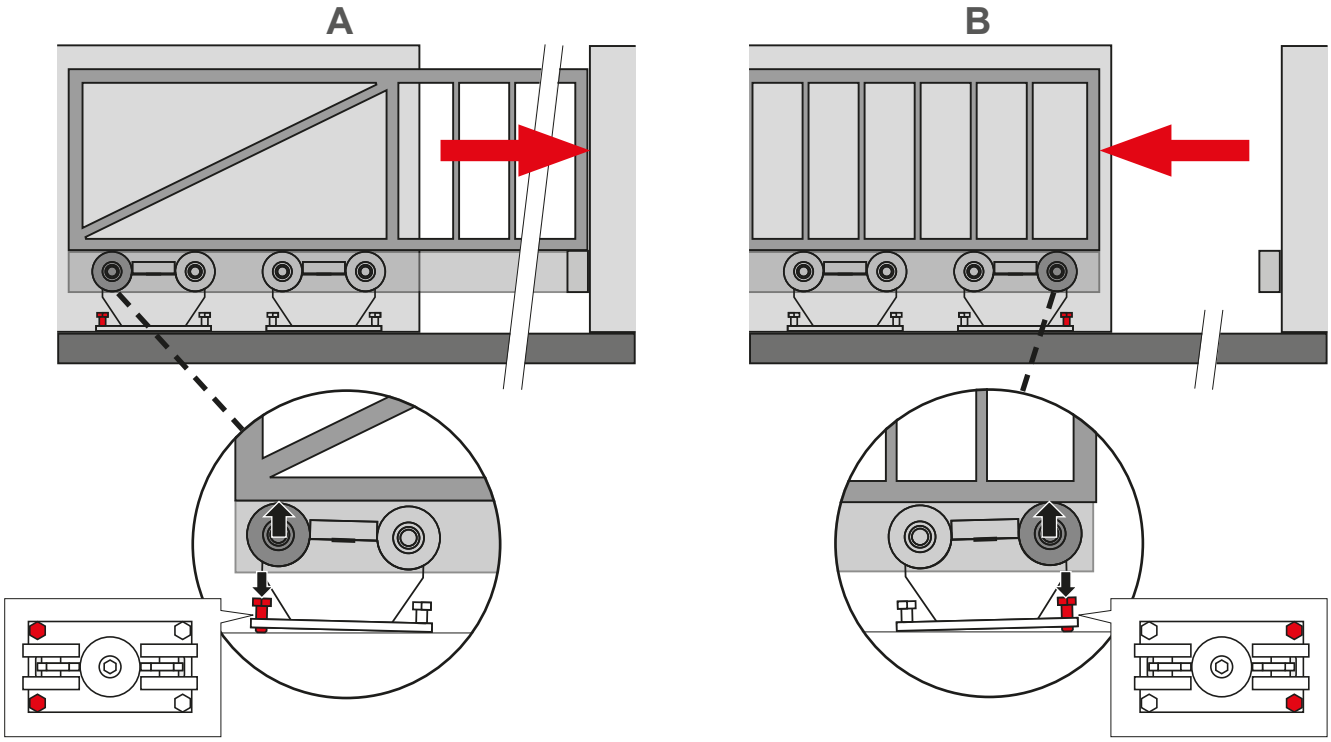

2c. Montaż zaślepek

montaż

Ważne

- **przed przykręceniem zaślepek (1), powierzchnie obcięcia profilu (2) muszą zostać odpowiednio zabezpieczone przed korozją, ponieważ wymogi procesu produkcji uniemożliwiają ich ocynkowanie**
- **obydwa końce profilu należy sfazować (3) tak, aby zaślepka całkowicie dała się wsunąć w profil.**

- śrubę mocującą zaślepkę **(4)** poluzować a następnie wsunąć zaślepkę w profil.
  Zaślepka przymocowana zostaje poprzez dokręcenie śruby **(4)**.

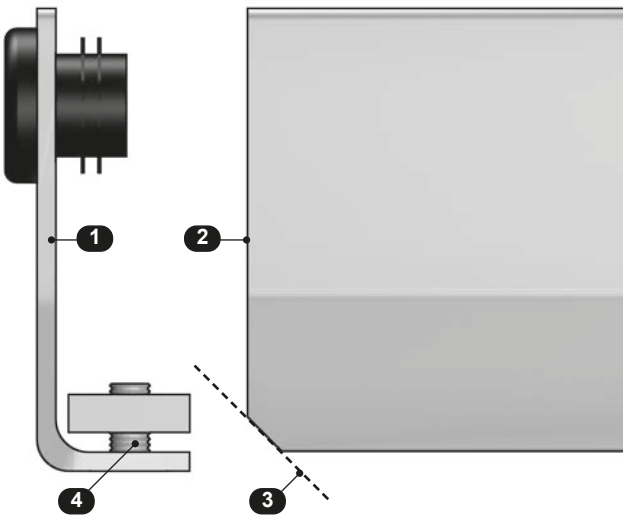

2d. Montaż listwy zębatej

Przykład montażowy profil Rollco® LWS 101 i napęd PULL T

- wymiary w mm

(FR) rama bramy
(F) płaskownik 8mm
(D) tulejka dystansowa listwy zębatej
(ZS) listwa zębata stalowa
(ZK) listwa z tworzywa

z listwą zębatą w otulinie z tworzywa (wersja z uchwytem w dół)

- listwę z tworzywa **(ZK)** należy przykręcić do ramy bramy **(FR)** przy pomocy śrub i podkładek (zestaw montażowy nr art. 14220040)

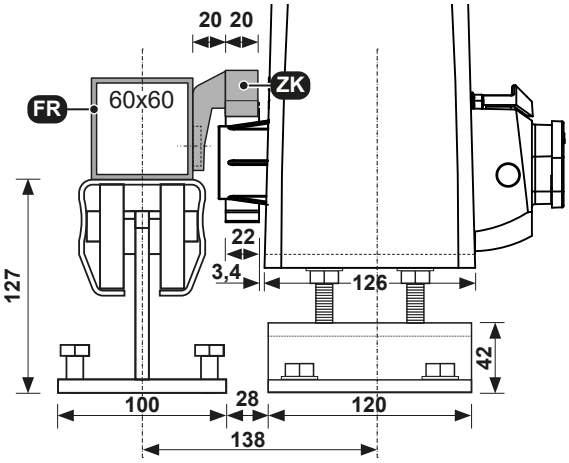

stosując listwę zębatą w otulinie z tworzywa z uchwytem w dół, należy użyć płyty montażowej zagiętej.

z listwą zębatą stalową

- zaleca się przymocowanie listwy zębatej do dolnego brzegu ramy bramy.
- w tym celu przymocować do ramy **(FR)** płaskownik **(F)** o grubości minimum 8mm.
- w tym płaskowniku należy wywiercić i nagwintować otwory **M8** dla przykręcenia tulejek dystansowych listwy zębatej.
- listwa zębata stalowa **(ZS)** przykręcona zostaje do ramy bramy **(FR)** za pomocą śrub i tulejek dystansowych **(D)**, będących na jej wyposażeniu.

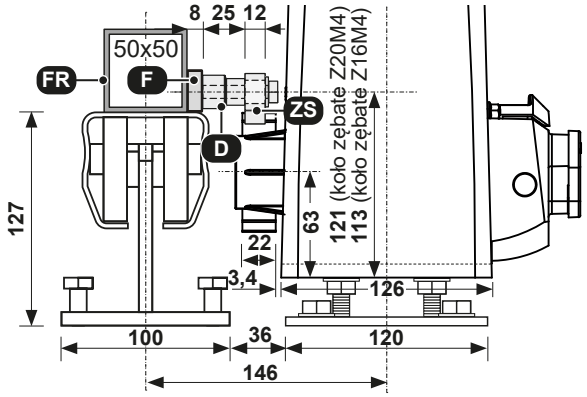

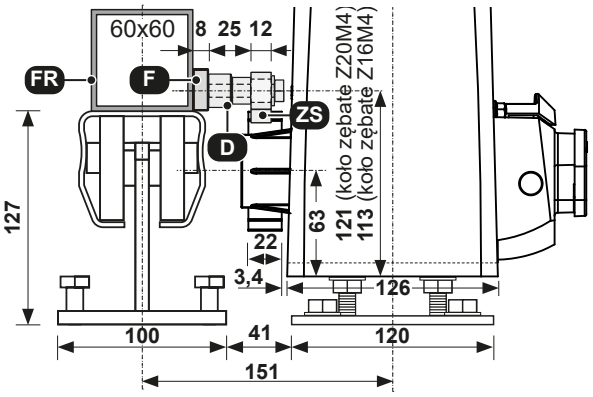

stosując listwę zębatą stalową, należy użyć płyty montażowej prostej.

2e. Montaż odbojników

- przy napędach elektrycznych bez wyłączników krańcowych (elektroniczny pomiar drogi), mechaniczne odbojniki montuje się w profilu jezdnym w taki sposób, że najechanie odbojnika na jeden z wózków oznacza pozycję “otwarte” a drugiego “zamknięte”.

- obydwa metalowe zaciski odbojnika **(A)** wsuwa się od spodu w profil i ściska ze sobą przy pomocy śrub **(K)**.Gumowa końcówka odbojnika musi być skierowana w stronę wózka.

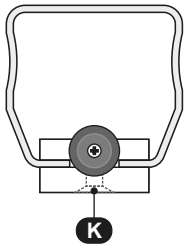

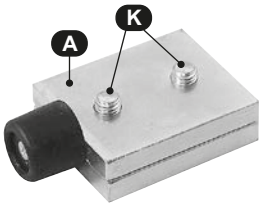

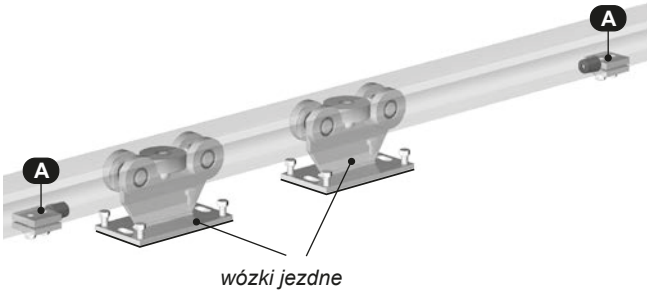

Ważne

- **Stosowanie odbojników (A) jest obowiązkowe !**

UWAGA: zabezpieczenie bramy przesuwnej

- **poprzez przykręcone na stałe, mechaniczne odboje, należy zabezpieczyć profil przed wypadnięciem z wózków w pozycji OTWARTEJ lub pozycji ZAMKNIĘTEJ !**
- **zaciśnięte w profilu zaślepki (A) są dla tej funkcji niewystarczające !**
- **przykłady odbojów mechanicznych służących jako zabezpieczenie:**
  (1) najazd dolny, (2) słupek bramowy przeciwległy, (3) przewiert na wylot i śruba na wylot (M12) w profilu

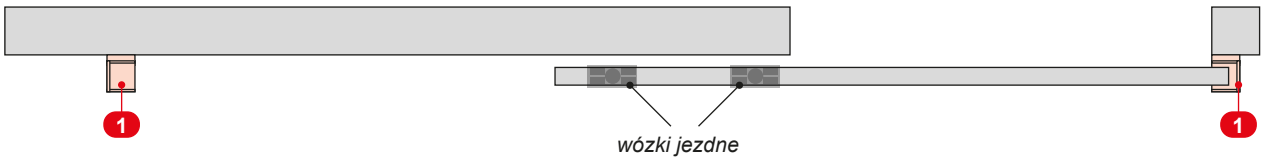

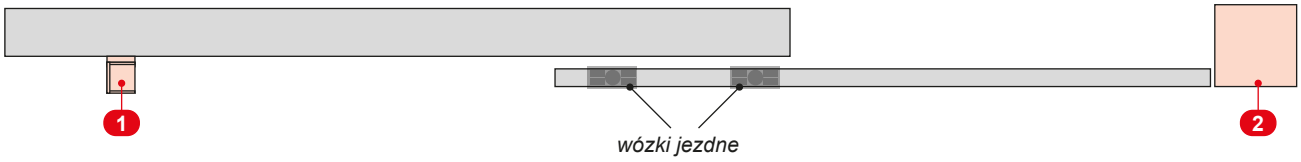

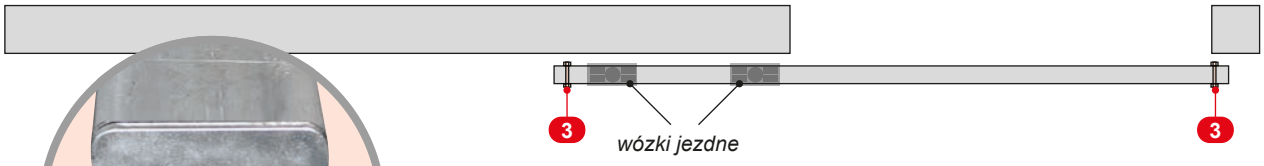

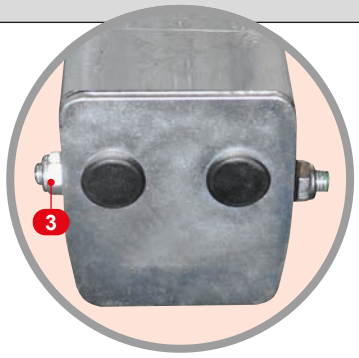

wózek Rollco® LWS 101

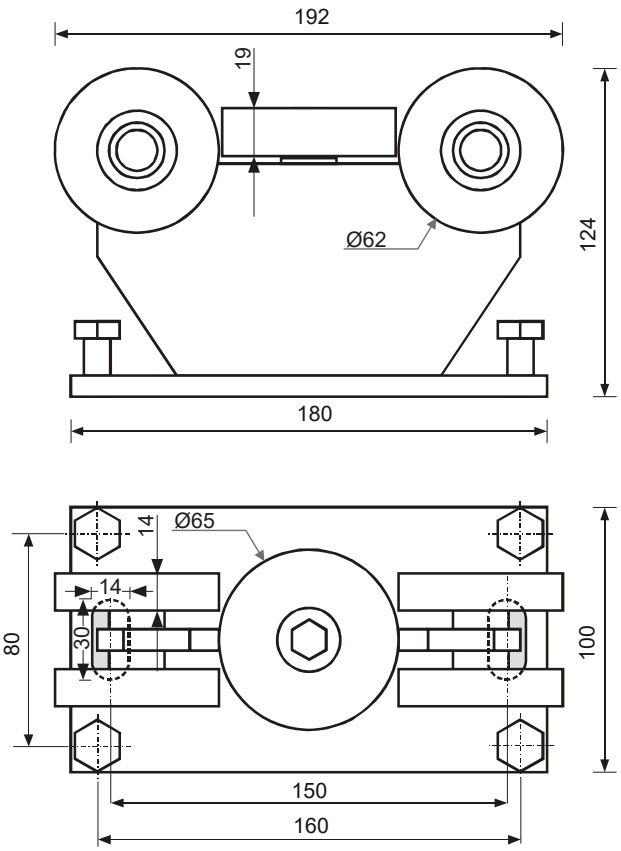

profil Rollco® LWS 101

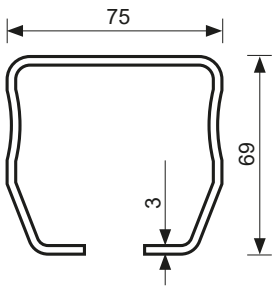

odbojniki Rollco® LWS 101

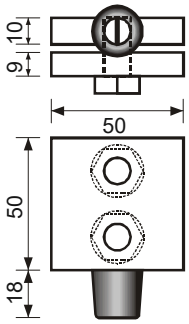

zaślepka Rollco® LWS 101

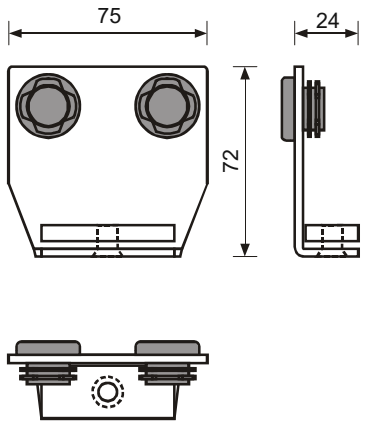

najazd dolny Rollco® LWS 101

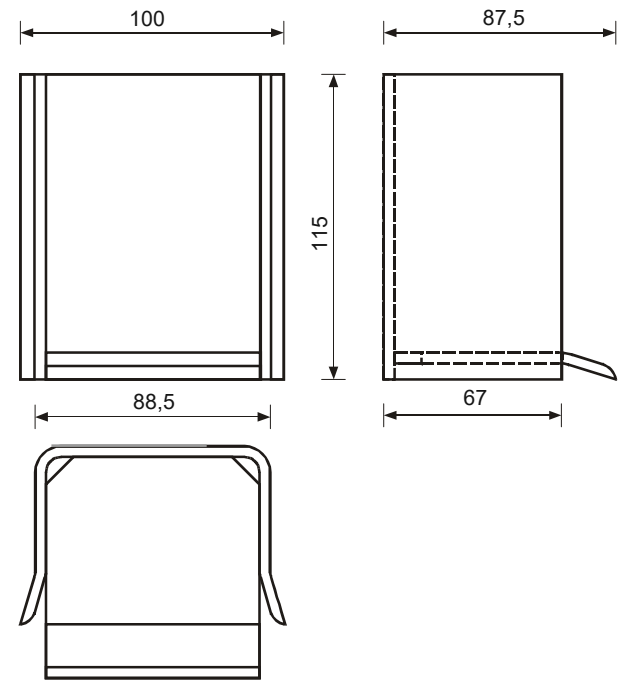

zaślepka z rolką Rollco® LWS 101

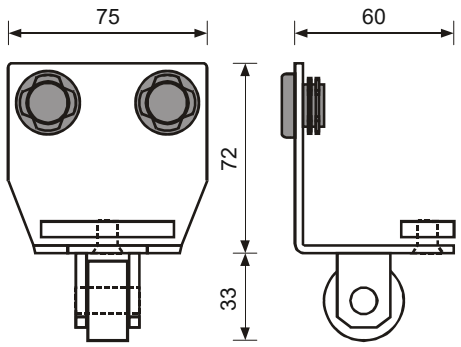

Prawo do zmian techn. i wymiarów zastrzeżone !

www.tousek.com

PRODUKTY tousek

- automatyka bram przesuwnych
- systemy szyn samonośnych
- automatyka bram skrzydłowych
- automatyka bram garażowych
- automatyka bram składanych
- szlabany
- centralki sterujące
- zdalne sterowanie
- włączniki kluczykowe
- kontrola dostępu
- elementy bezpieczeństwa
- akcesoria dodatkowe

tousek®
AUTOMATYCZNE NAPĘDY DO BRAM

Tousek Ges.m.b.H. Austria
A-1230 Wien
Zetschegasse 1
Tel. +43/ 1/ 667 36 01
Fax +43/ 1/ 667 89 23
info@tousek.at

Tousek GmbH Niemcy
D-83395 Freilassing
Traunsteiner Straße 12
Tel. +49/ 8654/ 77 66-0
Fax +49/ 8654/ 57 196
info@tousek.de

Tousek Benelux NV
BE-3930 Hamont - Achel
Buitenheide 2A/ 1
Tel. +32/ 11/ 91 61 60
Fax +32/ 11/ 96 87 05
info@tousek.be

Tousek Sp. z o.o. Polska
PL 43-190 Mikołów (k/Katowic)
Gliwicka 67
Tel. +48/ 32/ 738 53 65
Fax +48/ 32/ 738 53 66
info@tousek.pl

Tousek s.r.o. Czechy
CZ-252 61 Jeneč u Prahy
Průmyslová 499
Tel. +420 / 777 751 730
info@tousek.cz

Państwa partner serwisowy :

tousek
PL_LWS-101_40801203
09. 08. 2021

Zastrzegamy sobie prawo do zmian technicznych, wersji, składu.
Za ewentualne błędy w druku nie ponosimy odpowiedzialności.

STAATLICH AUSGEZEICHNETES UNTERNEHMEN