Anschluss- und Installationsanleitung

Reflexionslichtschranke RLS630

STAATLICH AUSGEZEICHNETES UNTERNEHMEN

tousek®
AUTOMATISCHE TORANTRIEBE

Warnhinweise

- Diese Anschluss- und Betriebsanleitung ist ein integrierter Bestandteil des Produktes Lichtschranke, wendet sich ausschließlich an Fachpersonal und sollte vor dem Anschluss vollkommen und aufmerksam gelesen werden. Sie betrifft nur die Lichtschranke nicht jedoch die Gesamtanlage Automatisches Tor. Die Anleitung muss nach dem Anschluss dem Betreiber ausgefolgt werden.
- Die Maschinenrichtlinie sowie Unfallverhütungsvorschriften und EG- bzw. Landesnormen in ihrer jeweils gültigen Fassung sind zu beachten und einzuhalten.
- Die TOUSEK Ges.m.b.H. kann nicht für die Missachtung von Normen im Zuge der Montage oder des Betriebes der Anlage haftbar gemacht werden.
- Das Produkt darf nur für den bestimmungsgemäßen Einsatz verwendet werden, es ist ausschließlich für den in dieser Anleitung angeführten Zweck entwickelt worden. Die TOUSEK Ges.m.b.H. lehnt jegliche Haftung bei nicht bestimmungsgemäßer Verwendung ab.
- Das Verpackungsmaterial (Kunststoff, Styropor etc.) ist ordnungsgemäß zu entsorgen. Es stellt eine Gefahrenquelle für Kinder dar und ist daher außerhalb deren Reichweite zu lagern.
- Die elektrische Anlage ist nach den jeweils geltenden Vorschriften auszuführen (z.B. mit Fehlerstromschutzschalter, Überstromschutz). Schließen Sie das motorisierte Tor soweit erforderlich an eine normgerechte Erdungsanlage an.
- Im Falle einer Reparatur sind ausschließlich Originalersatzteile zu verwenden.
- Die TOUSEK Ges.m.b.H. lehnt jede Haftung ab, wenn Komponenten verwendet werden, welche nicht den Sicherheitsvorschriften entsprechen.
- Die Montagefirma muss dem Benutzer alle Informationen im Hinblick auf die automatische Funktionsweise der gesamten Toranlage sowie den Notbetrieb der Anlage geben. Dem Benutzer der Anlage sind auch alle Sicherheitshinweise für den Betrieb der Toranlage zu übergeben. Die Montage- und Betriebsanleitung ist ebenfalls dem Benutzer auszuhändigen.
- Der Benutzer ist darüber zu informieren, dass er im Falle einer Betriebsstörung des Produktes den Hauptschalter auszuschalten hat und die Anlage erst wieder in Betrieb nehmen darf, bis notwendige Reparatur- bzw. Einstellarbeiten abgeschlossen sind.
- Bestimmungsgemäße Verwendung: Eine Reflexionslichtschranke enthält Sender und Empfänger in einem Gehäuse. Das Licht des Senders wird von einem Reflektor zum Empfänger zurückgestrahlt. Bei Unterbrechung des Lichtstrahls durch ein Objekt wird die Schaltfunktion ausgelöst.
- Einbau, Anschluss, Inbetriebnahme und Wartung darf nur von qualifizertem Fachpersonal unter Beachtung der Montageanleitung, der praktischen Verhaltensregeln und Einhaltung der geltenden Normen durchgeführt werden. Fehlerhafte Montage kann zu ernsthaften Verletzungen und Sachschäden führen !
- Das Produkt darf nicht in explosionsgefährdeten Bereichen installiert werden. Das Vorhandensein von entzündlichen Gasen oder Dämpfen bedeutet eine große Gefahr !
- Statten Sie das Versorgungsnetz mit einem allpolig trennenden Hauptschalter mit Kontaktöffnungsabstand von min. 3mm aus.
- Beachten Sie bei der Montage der Schutzeinrichtungen (Lichtschranken, Kontaktleisten, Not-Stopps etc.) unbedingt die geltenden Normen und Richlinien, die Kriterien der praktischen Verhaltensregeln, die Montageumgebung, die Betriebslogik des Systems und die vom motorisiertem Tor entwickelten Kräfte.
- Die Schutzeinrichtungen müssen mögliche Quetsch-, Scher-, Einzieh- und allgemeine Gefahrenstellen des motorisierten Tores sichern.
- Nach erfolgter Installation ist unbedingt die ordnungsgemäße Funktion der Anlage inkl. Sicherheitseinrichtungen zu überprüfen.
- Bringen Sie die von den geltenden Vorschriften vorgesehenen Warn- und Hinweiszeichen zur Kennzeichnung von Gefahrenstellen an.
- Vor Anschlussarbeiten unbedingt den Hauptschalter abschalten !
- Bei versorgter Steuerung steht das Geräteinnere unter Spannung.
- Die Sicherheitsvorschriften zur Vermeidung elektrischer Schläge sind einzuhalten.
- Bei Anschluss-, Einstell- und Wartungsarbeiten ist darauf zu achten, dass die Elektronikplatine nicht durch Feuchtigkeit (Regen) beschädigt wird.
- Der Hersteller kann nicht für Schäden haftbar gemacht werden, die aus einer falschen oder unvernünftigen Anwendung der Lichtschranke resultieren !

Hinweise zur Leitungsverlegung

- Die Verlegung der elektrischen Leitungen muss in Schutzschläuchen erfolgen, welche für die Verwendung im Erdreich geeignet sind. Die Schutzschläuche müssen so verlegt werden, dass sie in das Innere des Antriebsgehäuses geführt werden.
- 230V Leitungen und Steuerleitungen (Taster, Funkfernsteuerung, Lichtschranken etc.) müssen in getrennten Schläuchen verlegt werden!
- Es dürfen ausschließlich Leitungen mit doppelter Isolierung verwendet werden, welche für die Verlegung im Erdreich geeignet sind z.B. E-YY-J. Falls besondere Vorschriften einen anderen Kabeltyp erfordern, sind Kabel gemäß diesen Vorschriften einzusetzen.

1. Allgemeines

Merkmale

- Reflexionslichtschranke mit Polarisationsfilter für 12–240Va.c./d.c.
- Reichweite max. 9m
- einfache AP-Montage
- CE

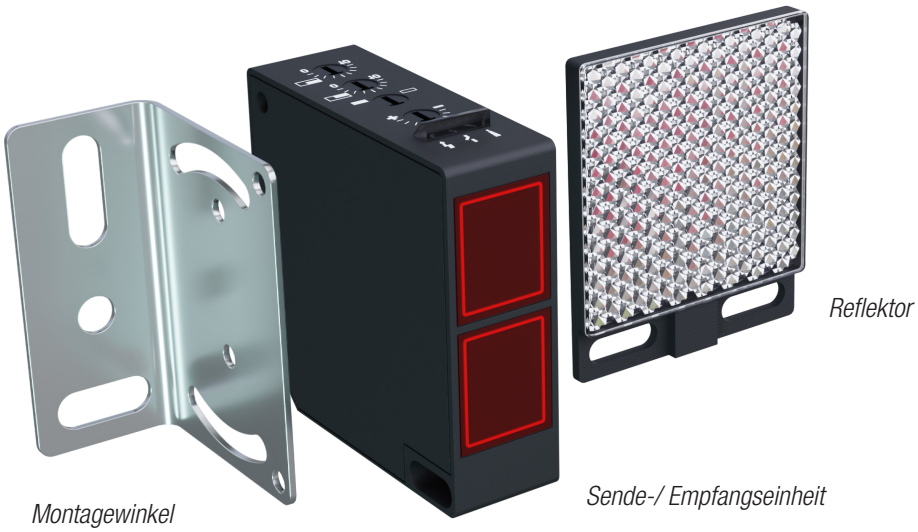

Technische Daten

Versorgung	12–240V AC/DC ±15%	Schaltstrom	max. 2A
Stromaufnahme	< 70mA	Schaltfrequenz	25Hz
		Ansprechzeit	20ms
Lichtart	rot, Wechsellicht, 670nm	Normenkonformität	EN 60947-5-2
Reichweite *)	max. 9m	Umgebungstemperatur	-20 bis +55°C
Fremdlichtgrenze	25.000 Lux	Anschluss	5m Anschlusskabel 5x0,2mm
Öffnungswinkel	Sender 1° ±1,5°, Empfänger 2°	Material (Gehäuse)	Kunststoff ABS
Signalausgang	Relais, 1 Wechsler	Material (Lichtaustritt)	Poly
Schaltspannung max.	240V AC/DC	Artikel-Nr.	13510535

Lieferumfang	Sende-/Empfangseinheit, Reflektor und Montagewinkel

*) Die angegebene Reichweite ist abhängig von den Witterungsverhältnissen und der Einstellung.
Sicherheitshinweis: Kein Sicherheitsbauteil gemäß EU-Maschinenrichtlinie !

2. Montage

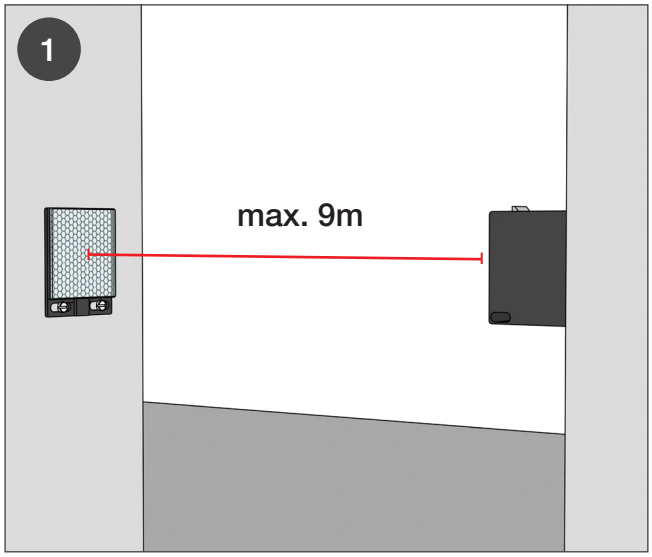

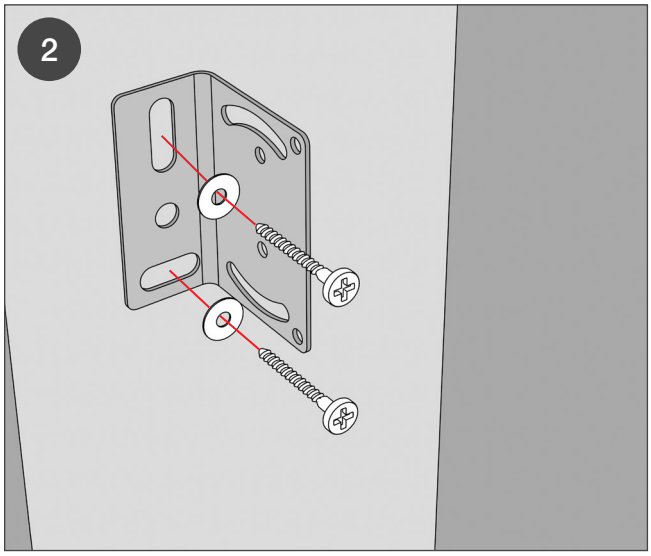

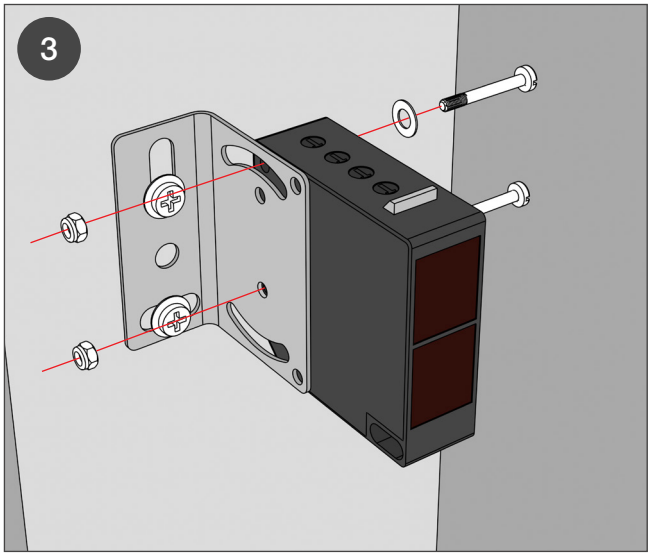

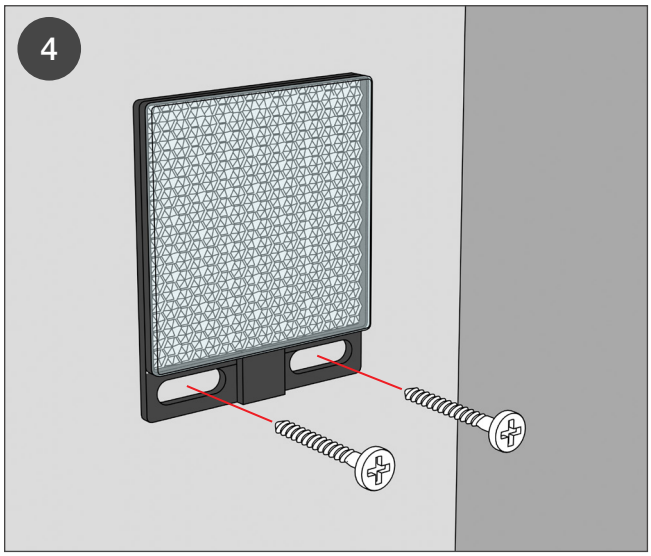

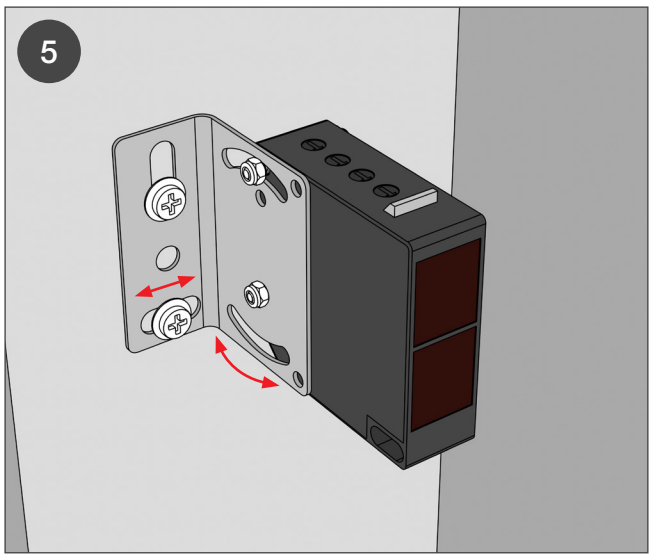

3. Anschluss und Einstellung

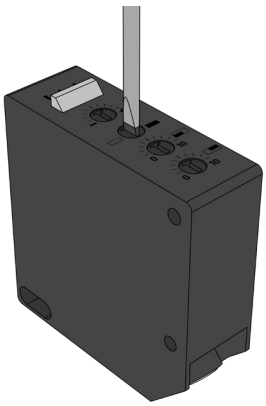

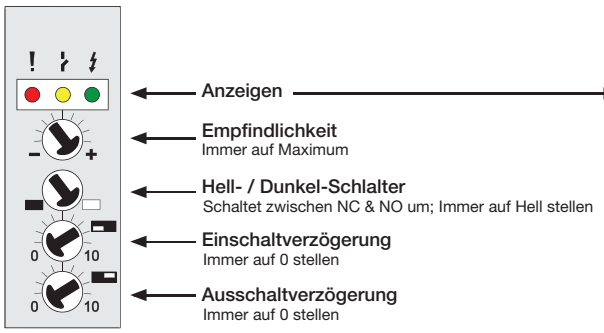

LED-Anzeigen		
●	Schlechte Einstellung (rot)	!
●	Geschalteter Ausgang (gelb) erlischt nur bei Auslösung	
●	Spannungsversorgung (grün)	

3.1 Anschlussbeispiel Drehtorsteuerung ST51, ST61, ST12/5 und ST24

innere Lichtschranke

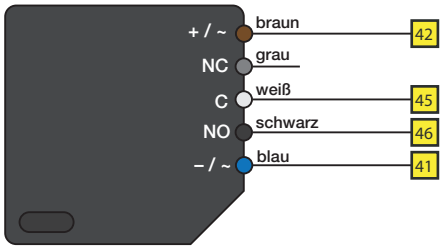

äußere Lichtschranke

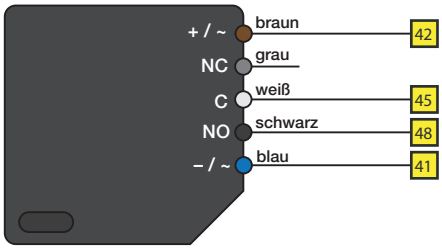

3.2 Anschlussbeispiel Schiebetorantriebe Pull T Serie und TPS 60

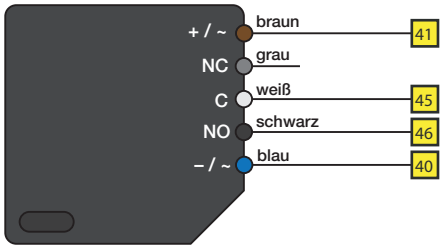

3.3 Anschlussbeispiel Schiebetorantriebe TPS Serie außer TPS 60

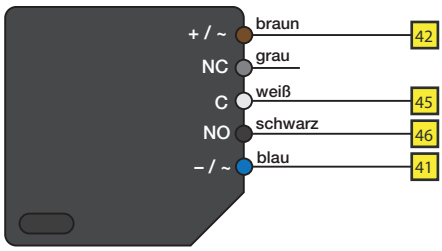

3.4 Anschlussbeispiel Schranken ST 80

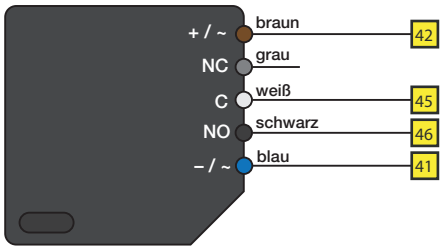

4. Maßskizze

Lichtschranke

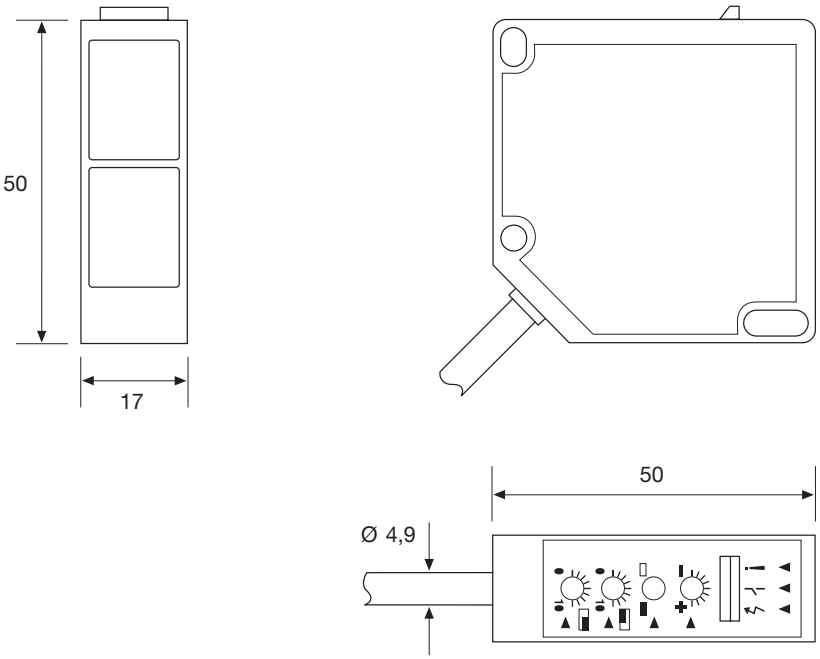

Montagewinkel

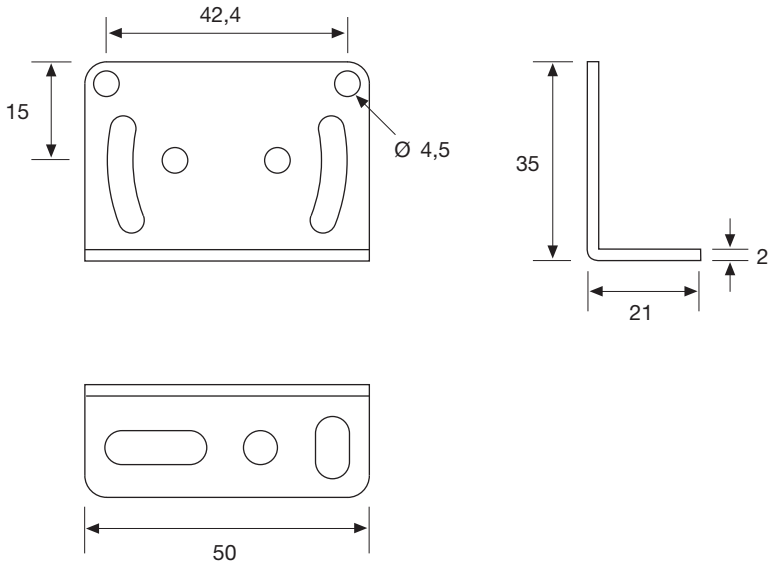

Reflektor

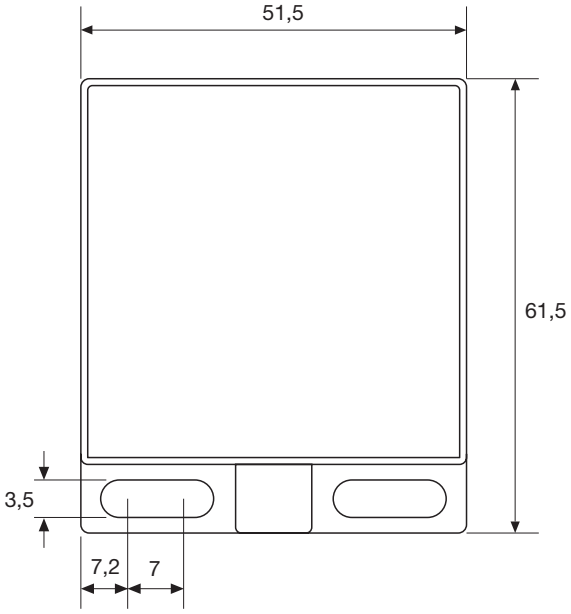

Angaben in mm

Notizen

www.tousek.com

tousek PRODUKTE

- Schiebetorantriebe
- Laufwerke
- Drehtorantriebe
- Garagentorantriebe
- Falttorantriebe
- Schranken
- Torsteuerungen
- Funkfernsteuerungen
- Schlüsselschalter
- Zutrittskontrolle
- Sicherheitseinrichtungen
- Zubehör

tousek®
AUTOMATISCHE TORANTRIEBE

Tousek Ges.m.b.H. Österreich
A-1230 Wien
Zetschegasse 1
Tel. +43/ 1/ 667 36 01
Fax +43/ 1/ 667 89 23
info@tousek.at

Tousek GmbH Deutschland
D-83395 Freilassing
Traunsteiner Straße 12
Tel. +49/ 8654/ 77 66-0
Fax +49/ 8654/ 57 196
info@tousek.de

Tousek Benelux NV
BE-3930 Hamont - Achel
Buitenheide 2A/ 1
Tel. +32/ 11/ 91 61 60
Fax +32/ 11/ 96 87 05
info@tousek.be

Tousek Sp. z o.o. Polen
PL 43-190 Mikołów (k/Katowic)
Gliwicka 67
Tel. +48/ 32/ 738 53 65
Fax +48/ 32/ 738 53 66
info@tousek.pl

Tousek s.r.o. Tschechische Rep.
CZ-252 61 Jeneč u Prahy
Průmyslová 499
Tel. +420 / 777 751 730
info@tousek.cz

Ihr Servicepartner:

tousek
DE_RLS-630_ 01
15. 11. 2022

Ausführung, Zusammenstellung, technische Veränderungen
sowie Satz- und Druckfehler vorbehalten.